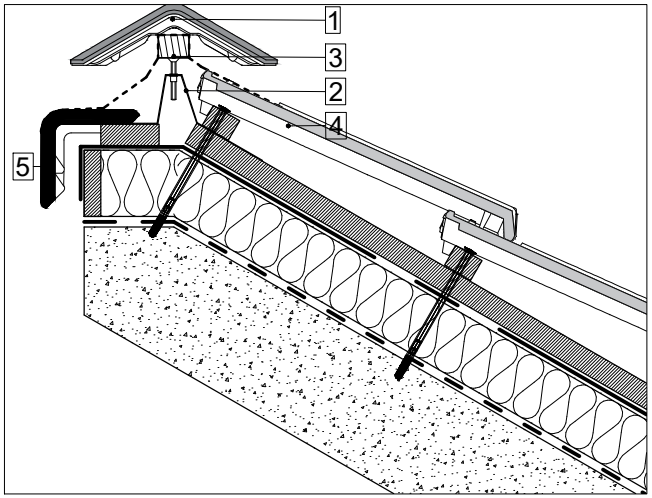

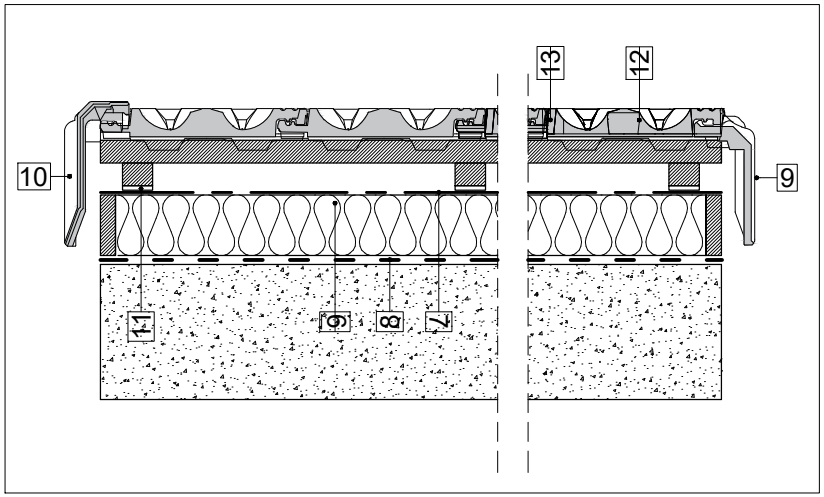

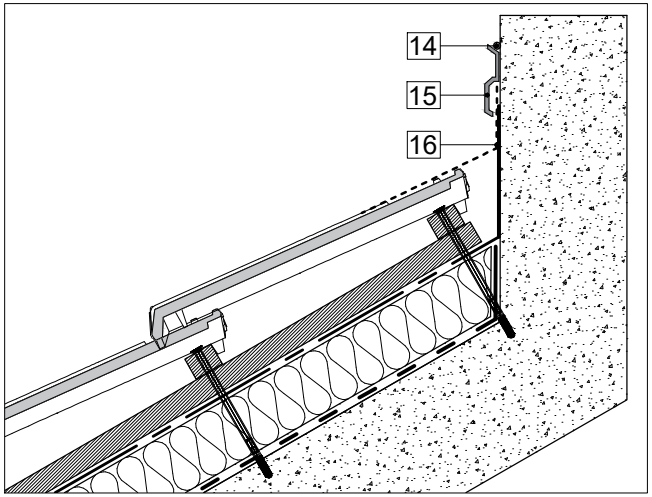

Detalle B

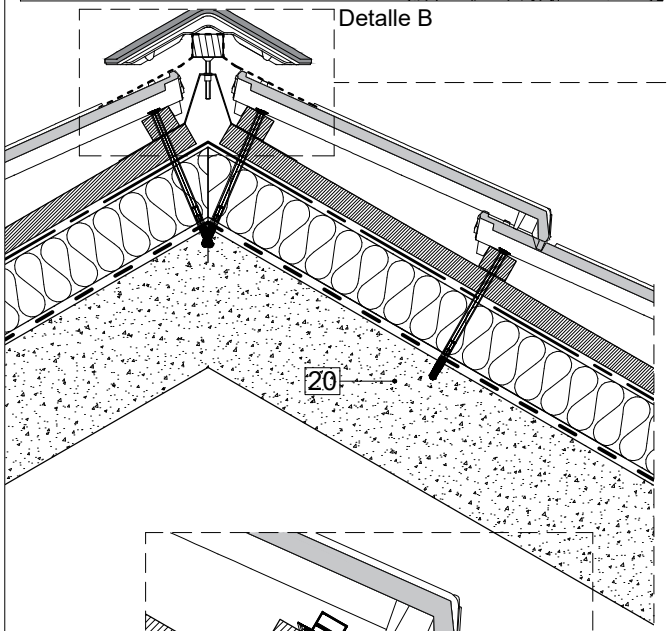

Detalle B
Escala 1/5

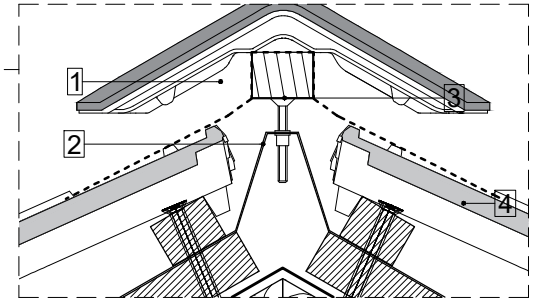

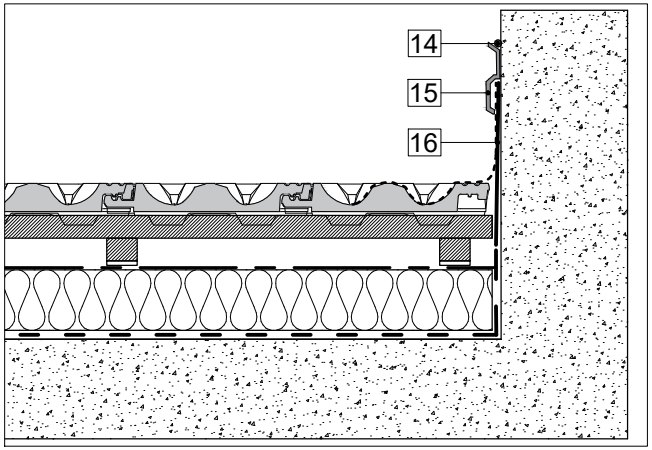

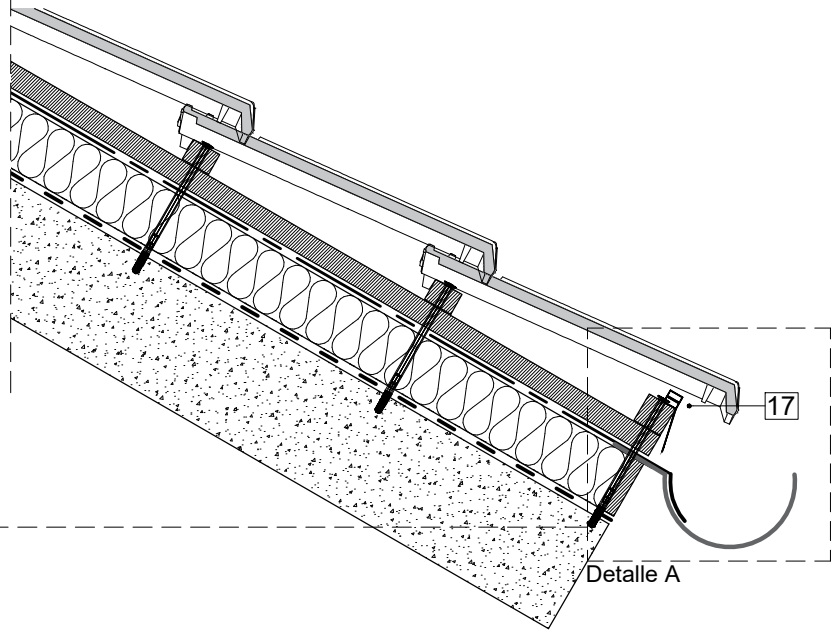

Detalle A

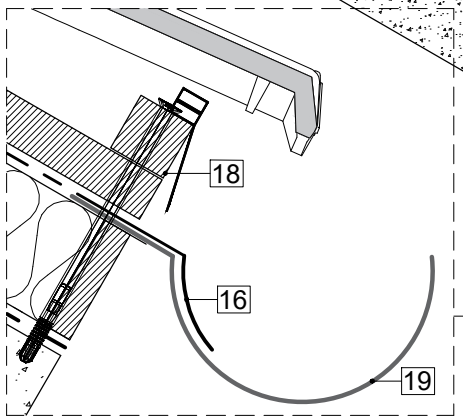

Detalle A
Escala 1/5

1	Caballete	11	Cinta Bajo Rastrel
2	Soporte rastrel regulable	12	Teja PLANA
3	Rastrel Madera 40 x 30	13	Media Teja PLANA
4	Bajo Cumbrera	14	Sellado Masilla PU
5	Lateral Plana Universal	15	Perfil Lagrimero
6	Aislante térmico	16	ALU-ROLLO
7	Lámina Impermeable	17	Peine de Ventilación
8	Barrera de vapor	18	Rejilla Alero 80 mm
9	Lateral Derecho	19	Canalón
10	Lateral Izquierdo	20	Soporte

PLANA

DOBLE RASTREL MADERA

Norma: UNE 136020 | www.laescandella.com

Escala 1/10
para/for/pour DIN A4

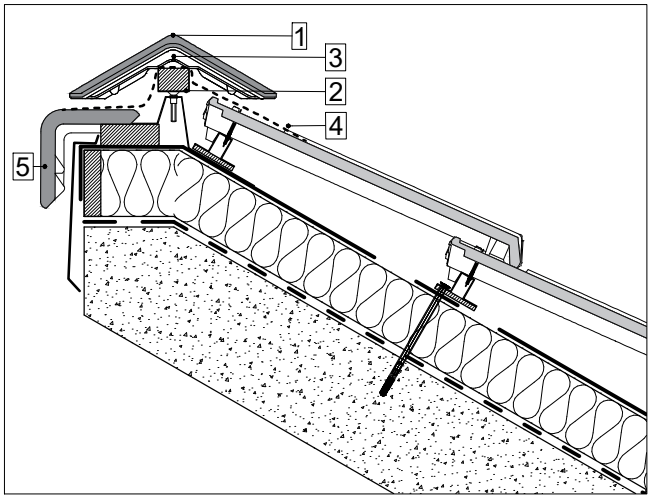

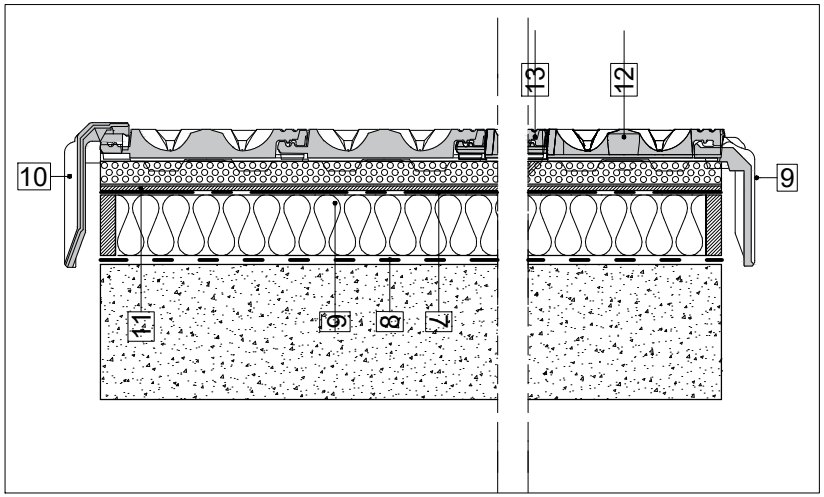

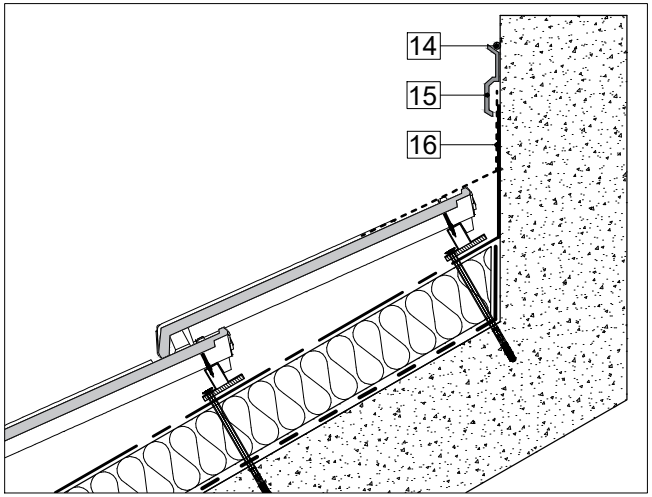

Detalle B

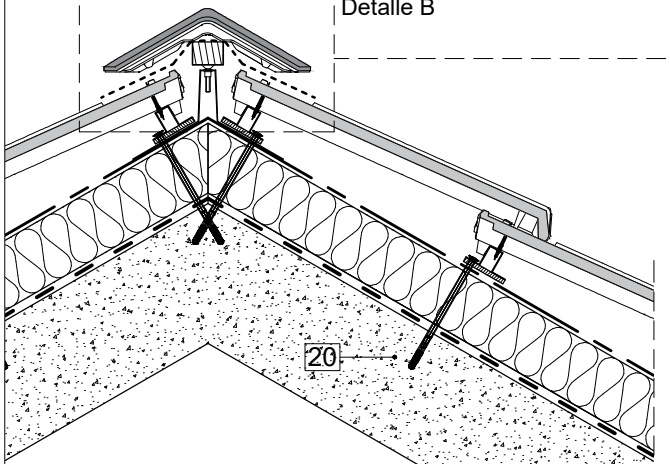

Detalle B
Escala 1/5

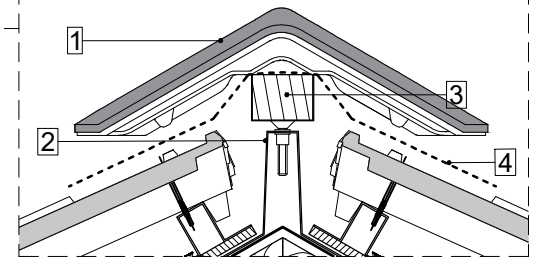

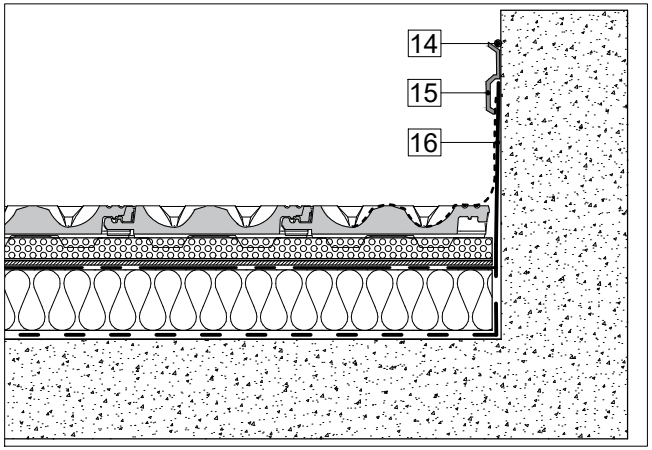

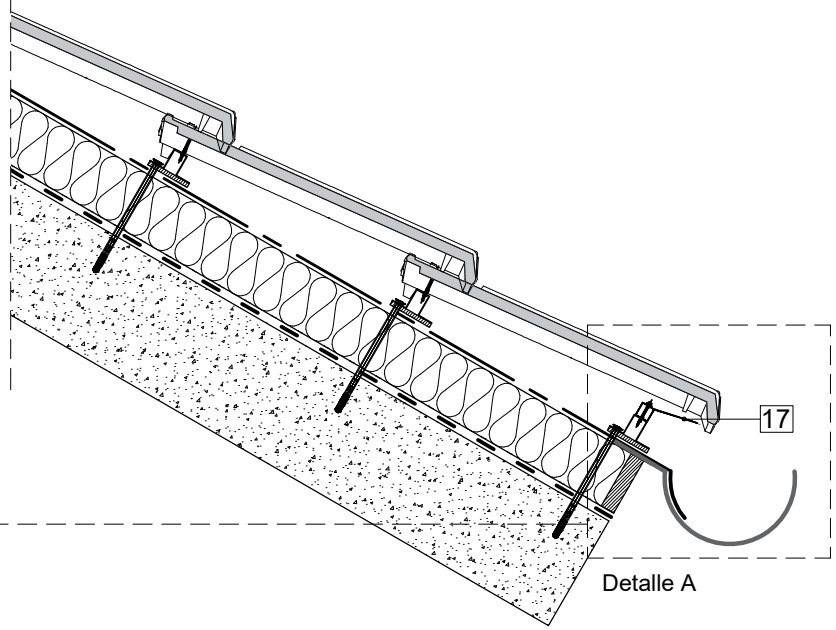

Detalle A

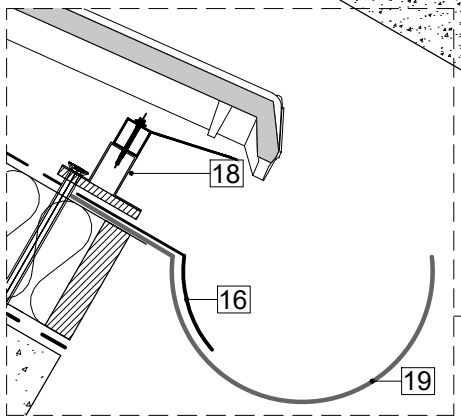

Detalle A
Escala 1/5

1	Caballete	11	Cinta Bajo Rastrel
2	Soporte rastrel regulable	12	Teja PLANA
3	Rastrel Madera 40 x 30	13	Media Teja PLANA
4	Bajo Cumbrera	14	Sellado Masilla PU
5	Lateral Plana Universal	15	Perfil Lagrimero
6	Aislante térmico	16	ALU-ROLLO
7	Lámina Impermeable	17	Peine de Ventilación
8	Barrera de vapor	18	Rejilla Alero 80 mm
9	Lateral Derecho	19	Canalón
10	Lateral Izquierdo	20	Soporte

PLANA

DOBLE RASTREL MADERA

Norma: UNE 136020 | www.laescandella.com

Escala 1/10
para/for/pour DIN A4

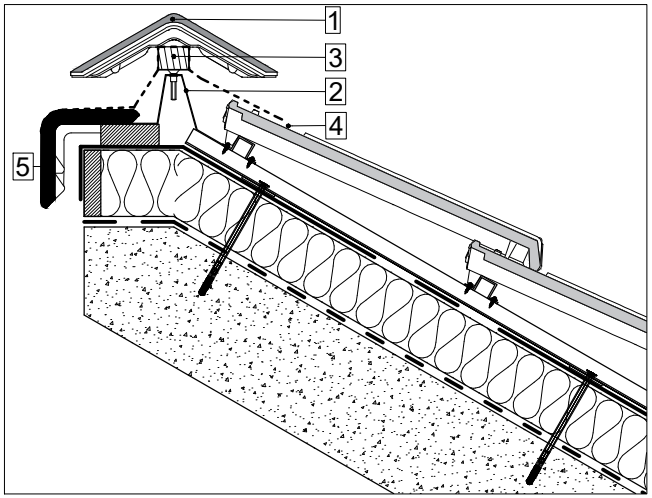

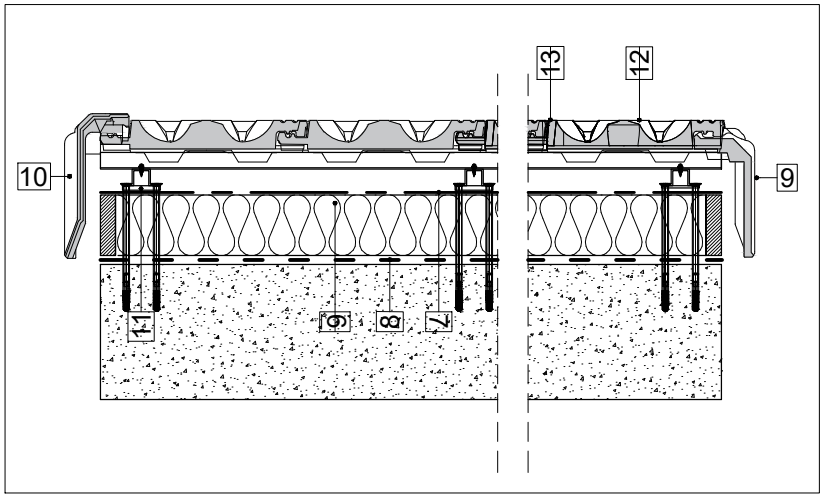

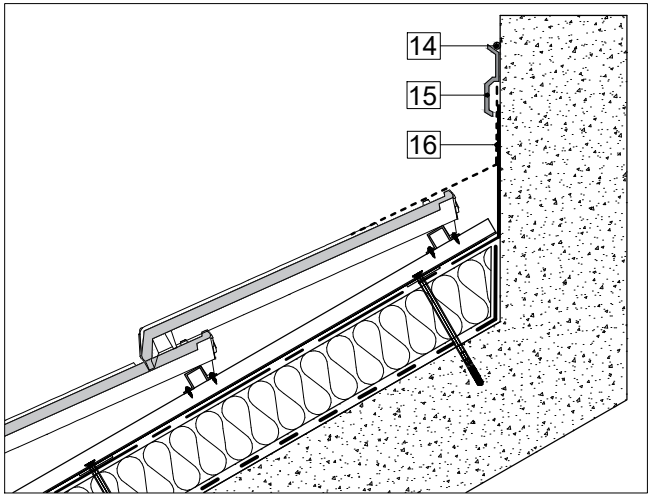

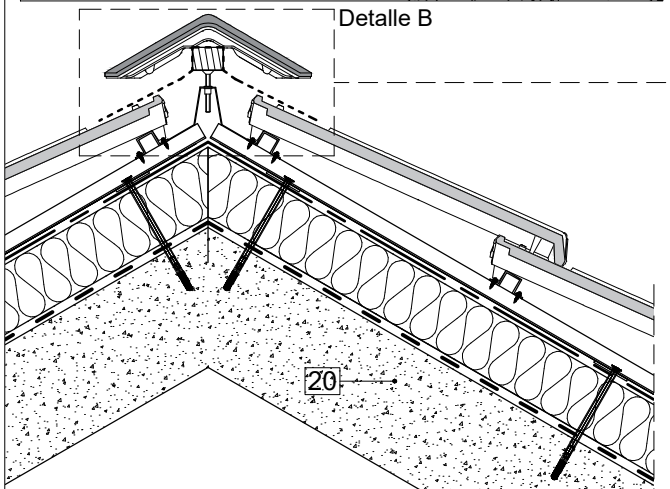

Detalle B
Escala 1/5

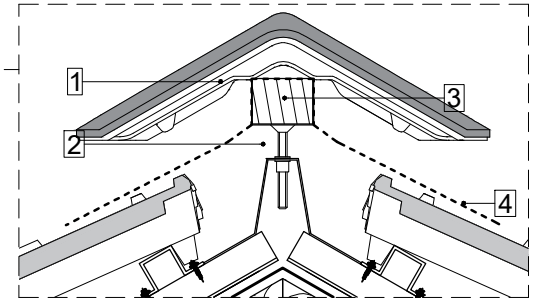

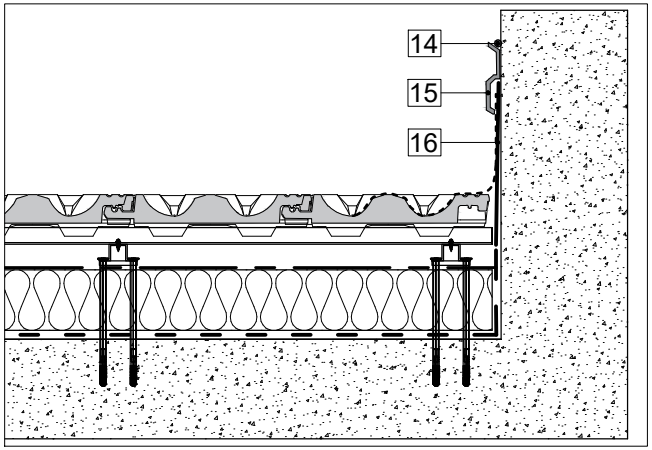

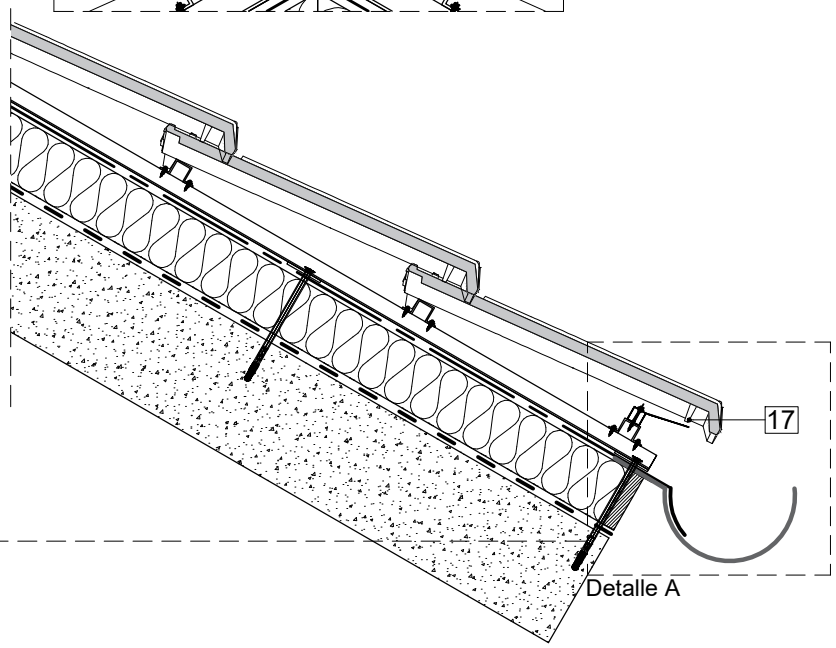

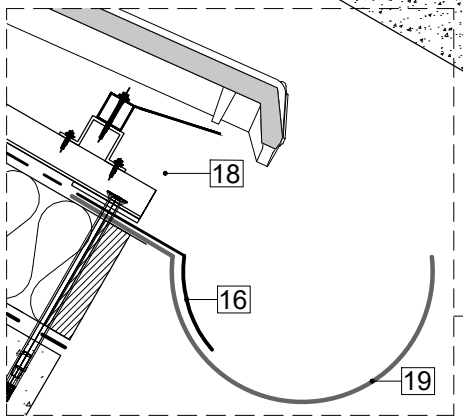

Detalle A
Escala 1/5

1	Caballete	11	Cinta Bajo Rastrel
2	Soporte rastrel regulable	12	Teja PLANA
3	Rastrel Madera 40 x 30	13	Media Teja PLANA
4	Bajo Cumbrera	14	Sellado Masilla PU
5	Lateral Plana Universal	15	Perfil Lagrimero
6	Aislante térmico	16	ALU-ROLLO
7	Lámina Impermeable	17	Peine de Ventilación
8	Barrera de vapor	18	Rejilla Alero 80 mm
9	Lateral Derecho	19	Canalón
10	Lateral Izquierdo	20	Soporte

PLANA

DOBLE RASTREL MADERA

Norma: UNE 136020 | www.laescandella.com

Escala 1/10

para/for/pour DIN A4

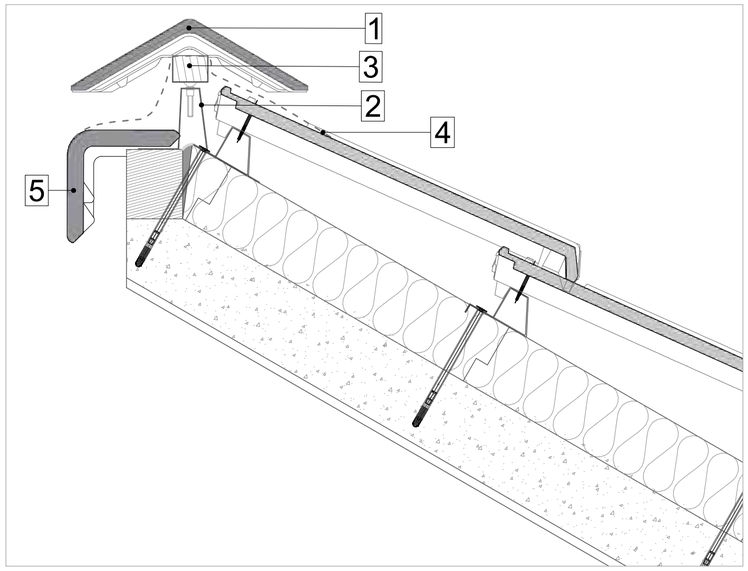

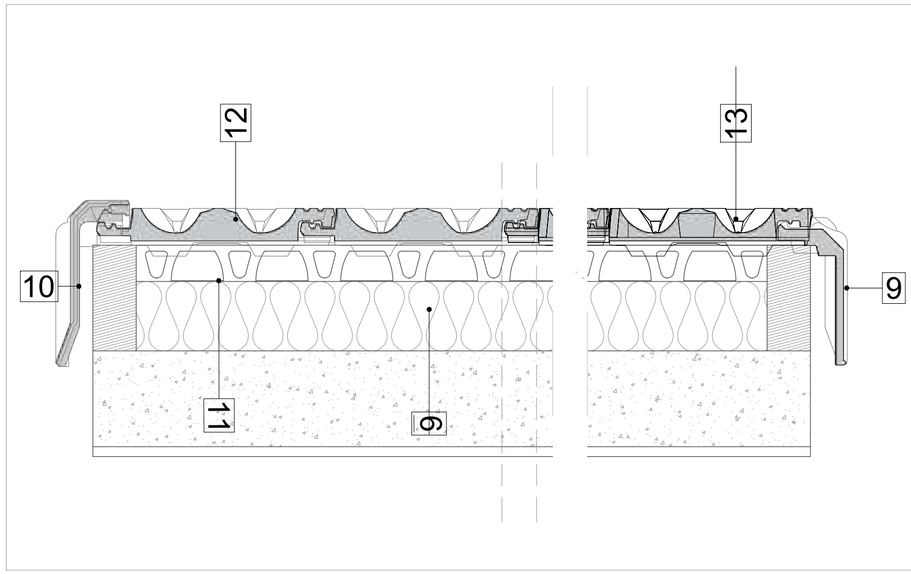

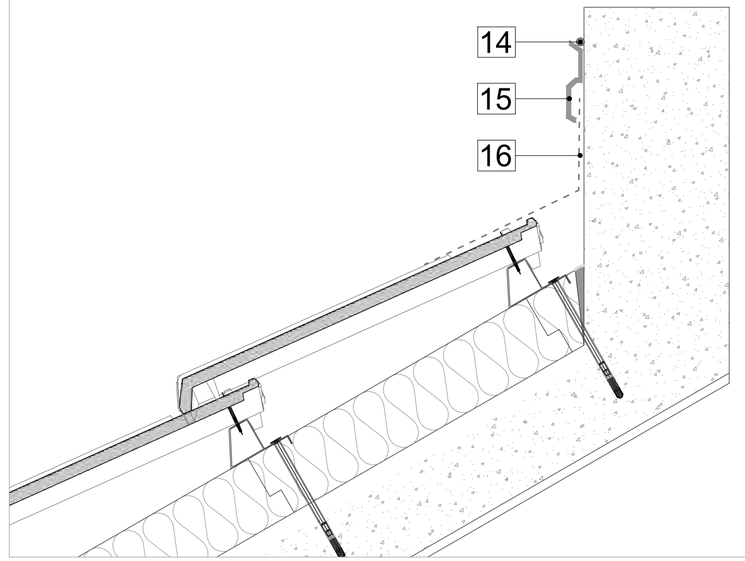

Detalle B

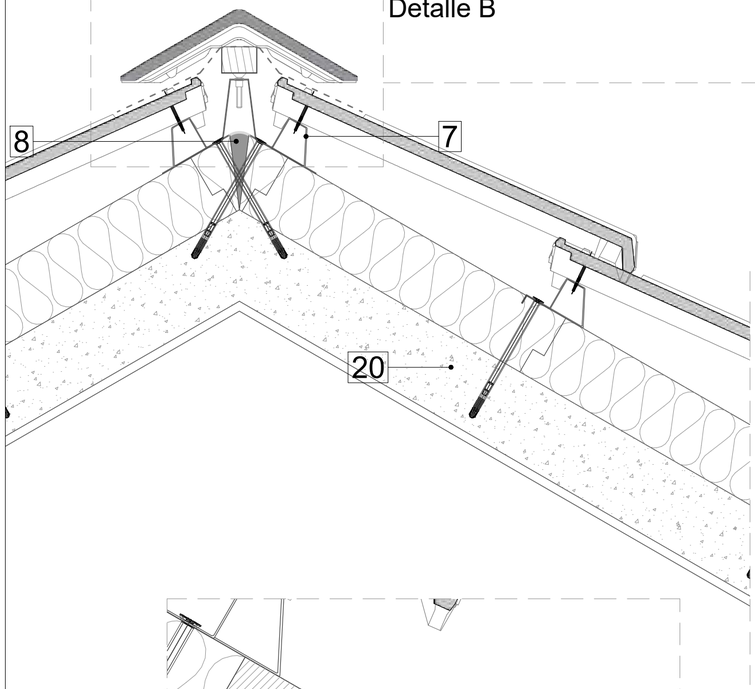

Detalle B
Escala1/5

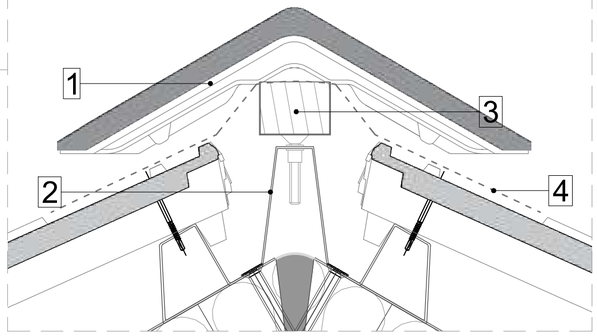

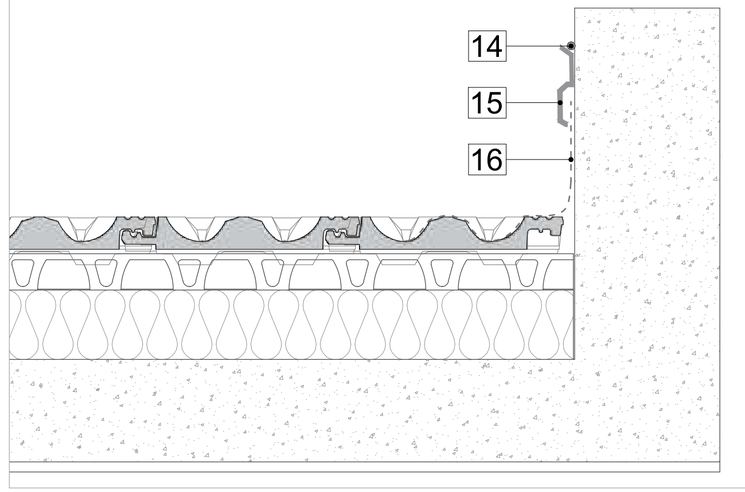



Detalle A
Escala1/5

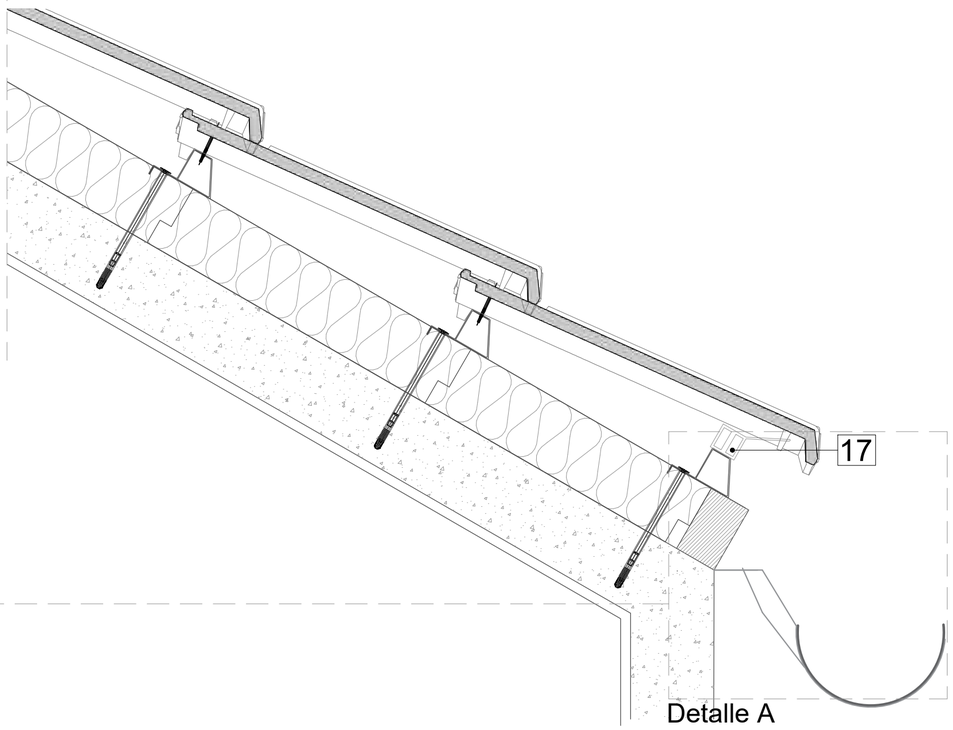

Detalle A

1	Caballete	11	Cinta Butílica Therm
2	Soporte rastrel regulable	12	Teja
3	Rastrel Madera	13	Media Teja
4	Bajo Cumbrera	14	Sellado Masilla PU 300
5	Lateral Plana	15	Perfil Lagrimero
6	Panel THERM	16	Multiusos
7	Rastrel Auxiliar Therm	17	Rastrel + Peine Ventilación
8	Espuma Fijación Tejas	18	Listón de Arranque
9	Lateral Derecho	19	Canalón
10	Lateral Izquierdo	20	Rastrel Metálico

LAESCANDELLA**THERM**

Norma: UNE 136020	**PLANA**
www.laescandella.com	Escala 1/10 *para/for/pour DIN A4*

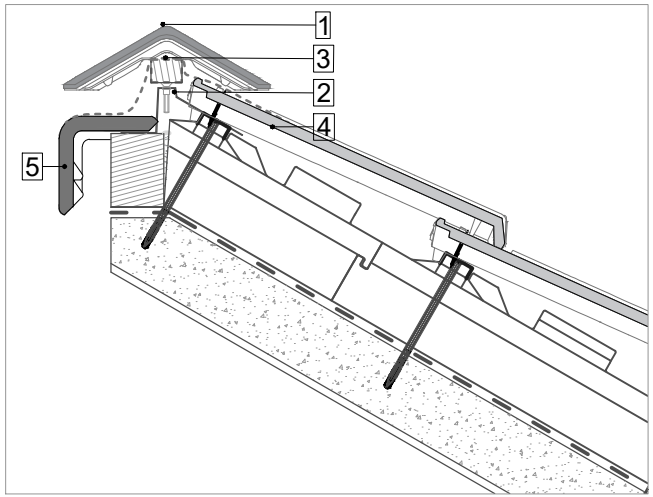

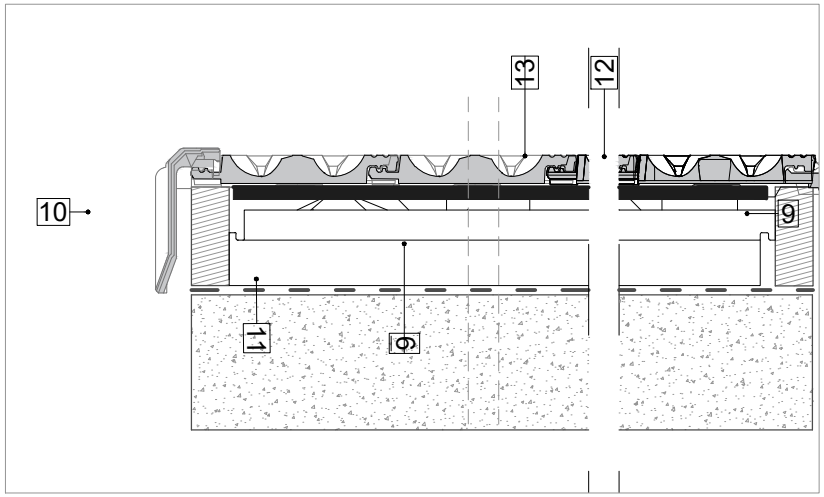

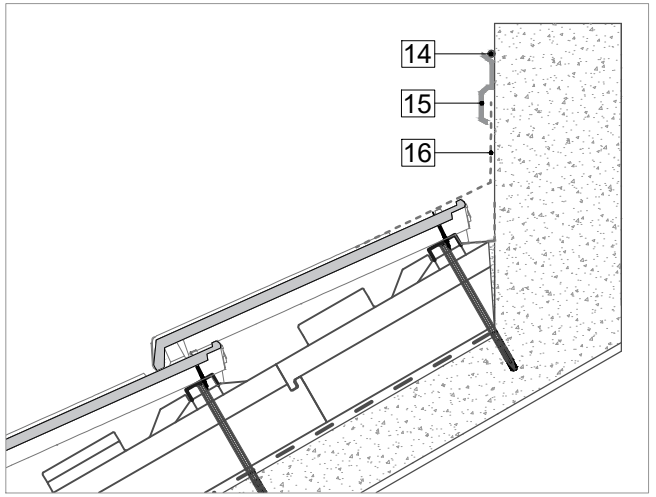

Detalle B

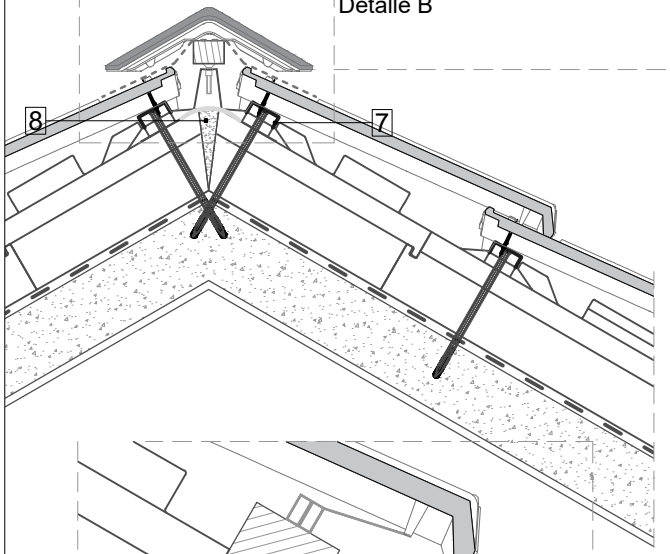

Detalle B
Escala 1/5

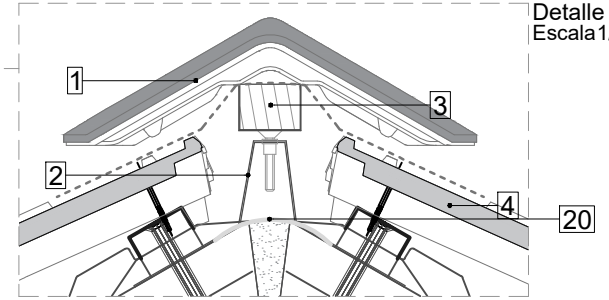

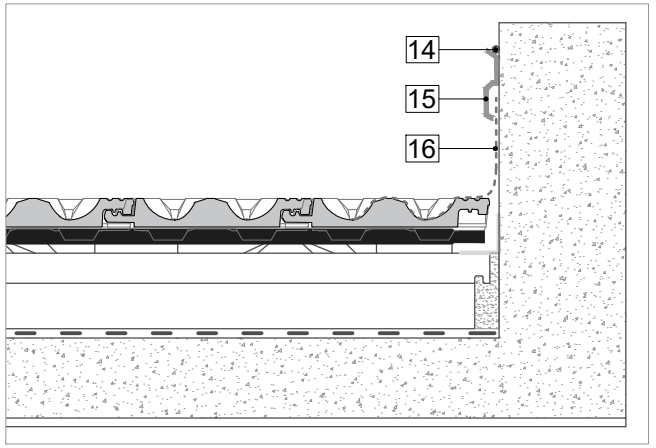

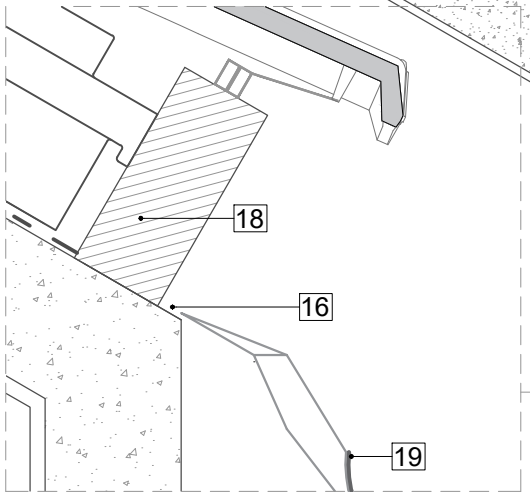

Detalle A
Escala 1/5

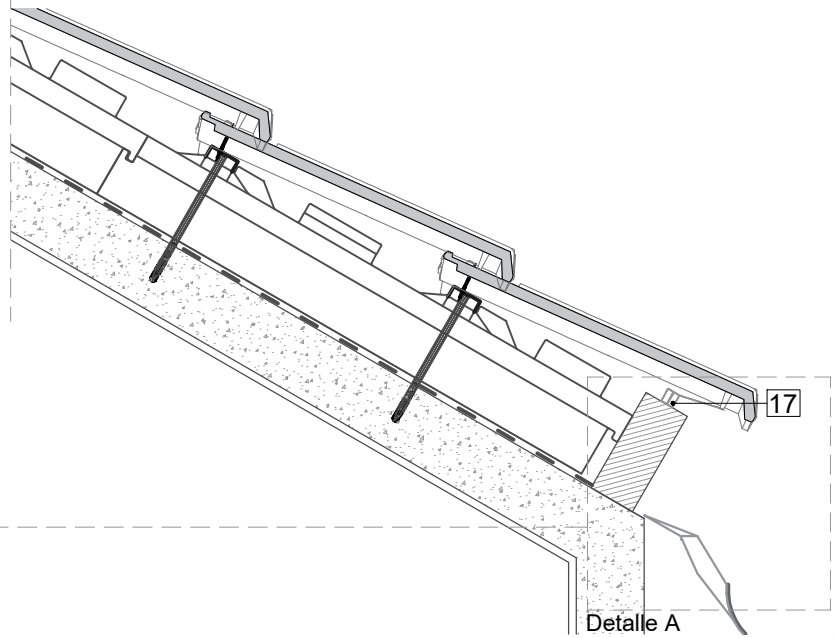

Detalle A

1 - Caballete	11 - Lámina Impermeable
2 - Soporte rastrel regulable	12 - Teja PLANA
3 - Rastrel Madera	13 - Media Teja PLANA
4 - Alu-Rollo	14 - Sellado Masilla PU 300
5 - Lateral universal	15 - Perfil Lagrimero
6 - Panel LAE**SAT**	16 - Alu-Flex
7 - Rastrel Met. LAE**SAT**	17 - Peine con Rastrel
8 - Espuma Pegado	18 - Listón de Arranque
9 - Lateral Derecho	19 - Canalón
10 - Lateral Izquierdo	20 - Cinta Butílica

LAESCANDELLA**SAT**

Norma: UNE 136020	**PLANA**
www.laescandella.com	Escala 1/10

para/for/pour DIN A4