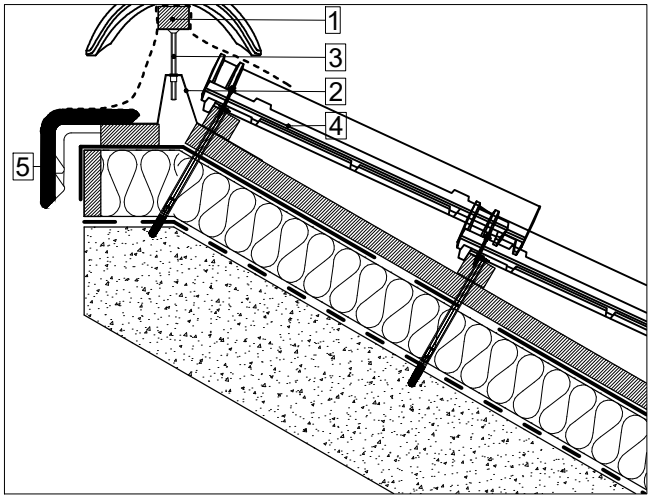

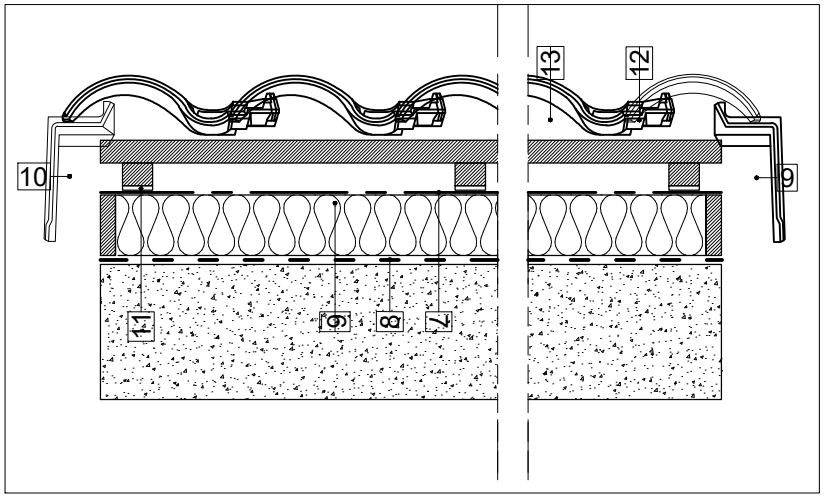

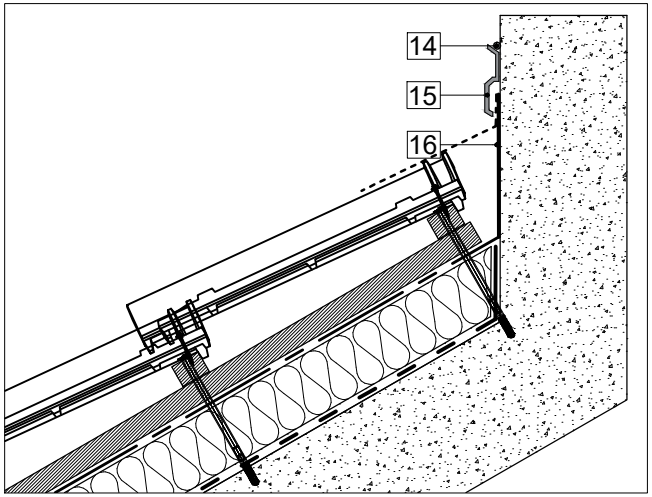

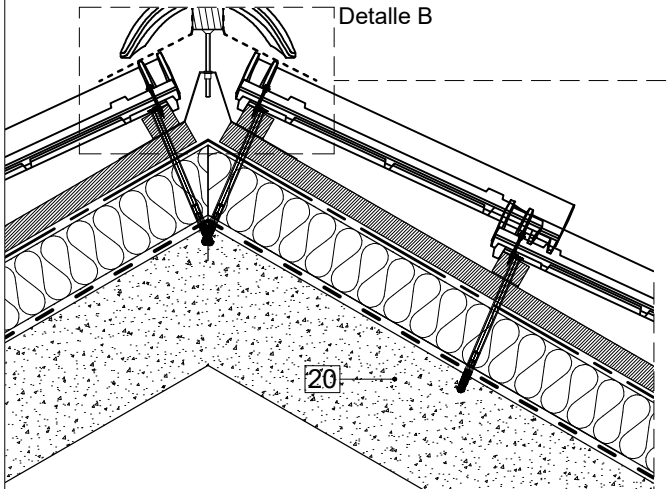

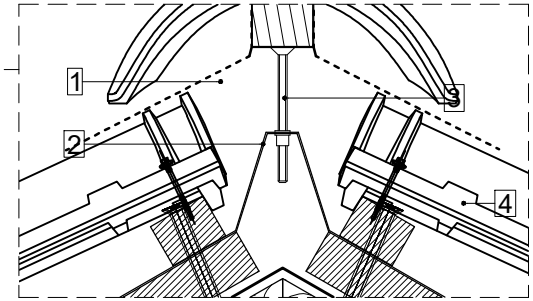

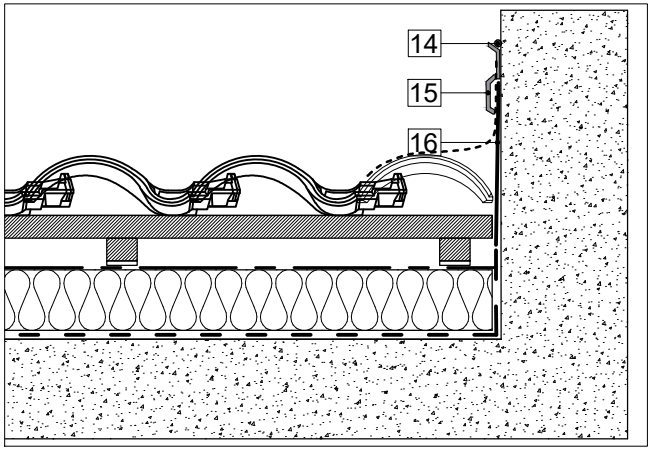

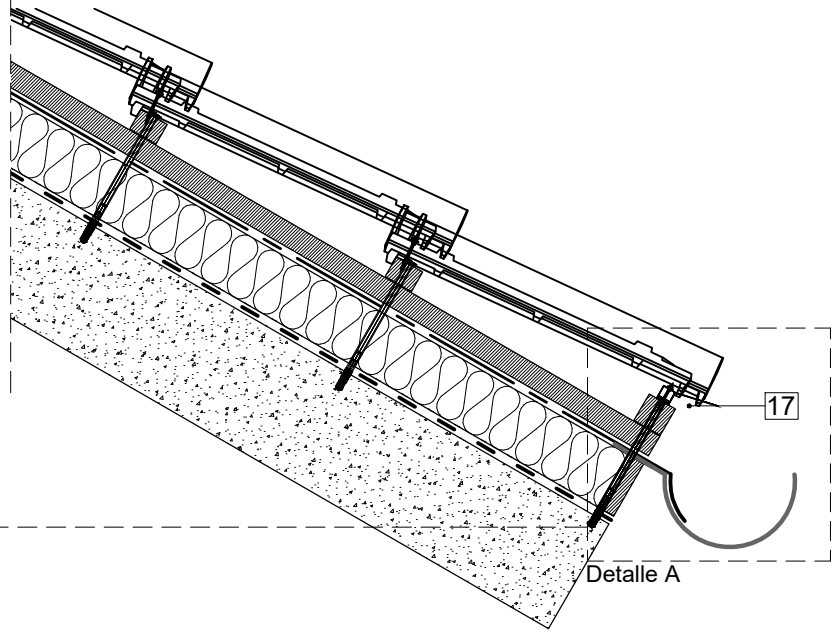

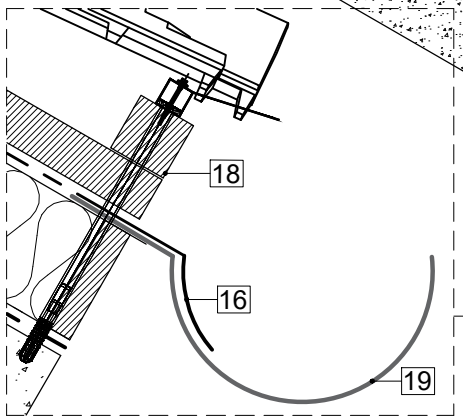

1	Caballete	11	Cinta Bajo Rastrel
2	Soporte rastrel regulable	12	Teja MIXTA GRANDE
3	Rastrel Madera 40 x 30	13	Media Teja
4	Bajo Cumbrera	14	Sellado Masilla PU
5	Lateral Plana Universal	15	Perfil Lagrimero
6	Aislante térmico	16	ALU-ROLLO
7	Lámina Impermeable	17	Peine de Ventilación
8	Barrera de vapor	18	Rejilla Alero 80 mm
9	Lateral Derecho	19	Canalón
10	Lateral Izquierdo	20	Soporte

MIXTA GRANDE

DOBLE RASTREL MADERA

Norma: UNE 136020 | www.laescandella.com

Escala 1/10

para/for/pour DIN A4

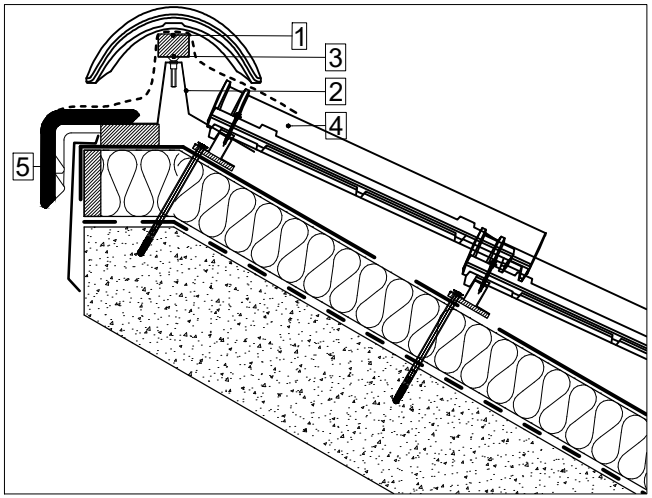

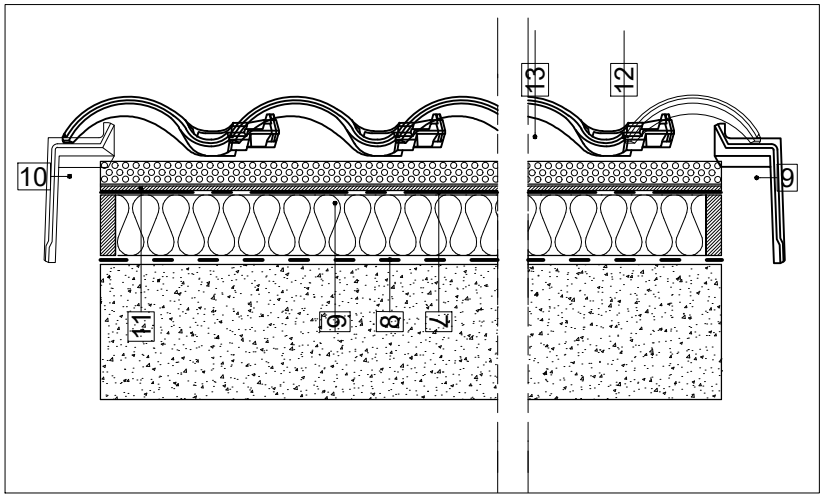

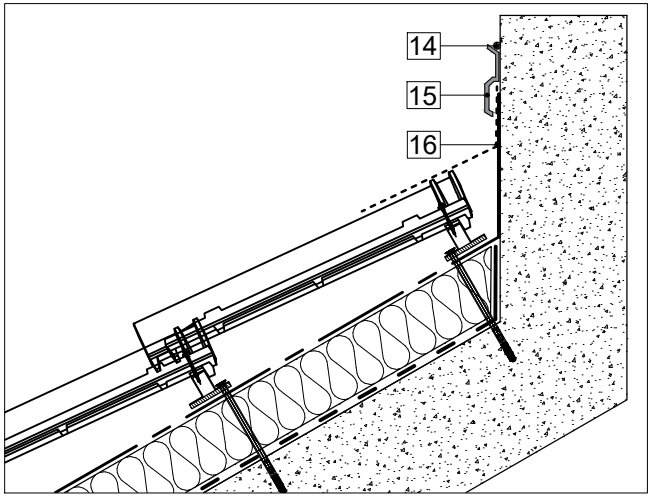

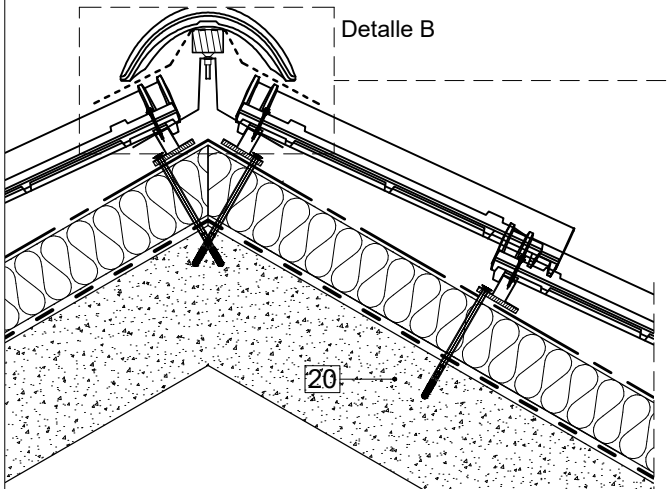

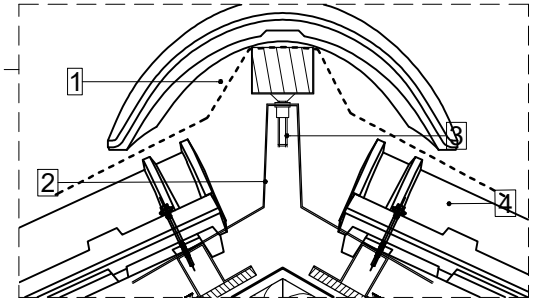

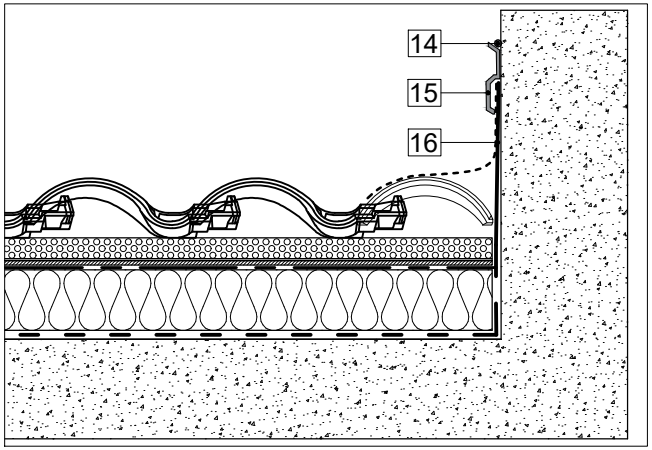

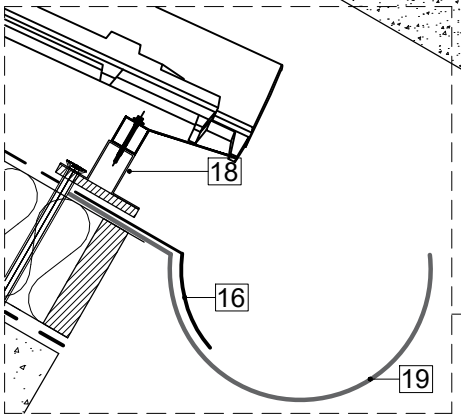

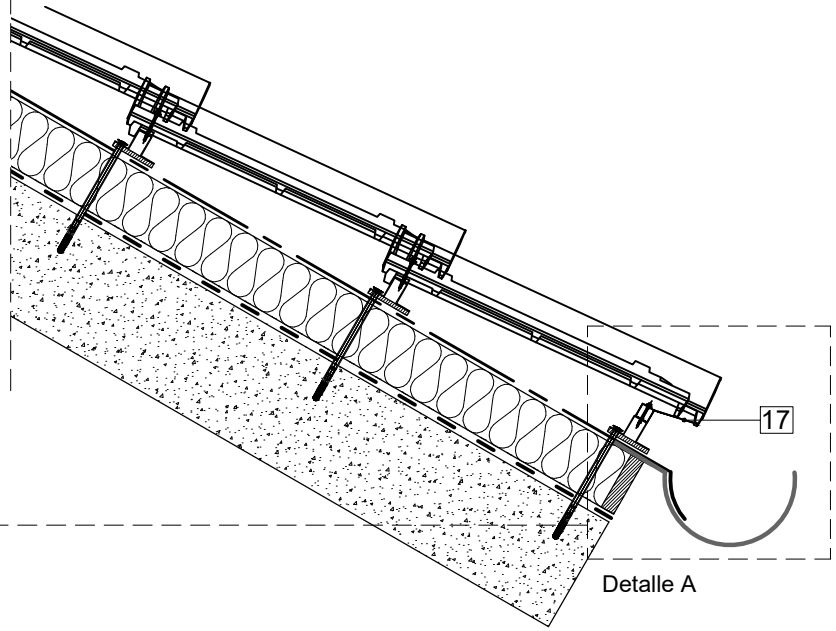

1	Caballete	11	Cinta Bajo Rastrel
2	Soporte rastrel regulable	12	Teja MIXTA GRANDE
3	Rastrel Madera 40 x 30	13	Media Teja
4	Bajo Cumbrera	14	Sellado Masilla PU
5	Lateral Plana Universal	15	Perfil Lagrimero
6	Aislante térmico	16	ALU-ROLLO
7	Lámina Impermeable	17	Peine de Ventilación
8	Barrera de vapor	18	Rejilla Alero 80 mm
9	Lateral Derecho	19	Canalón
10	Lateral Izquierdo	20	Soporte

MIXTA GRANDE

DOBLE RASTREL MADERA

Norma: UNE 136020 | www.laescandella.com

Escala 1/10

para/for/pour DIN A4

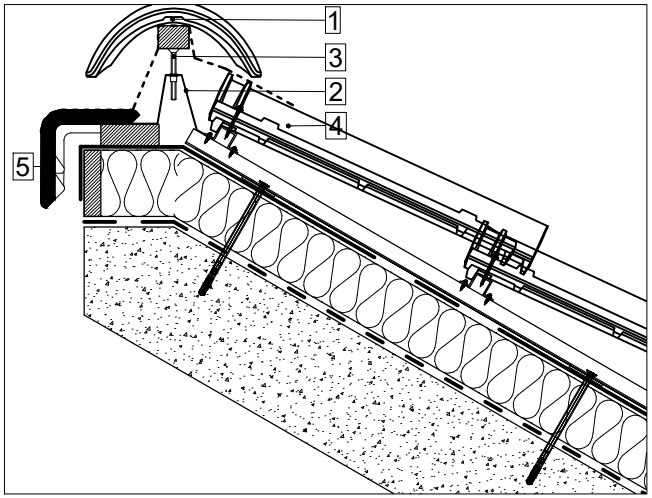

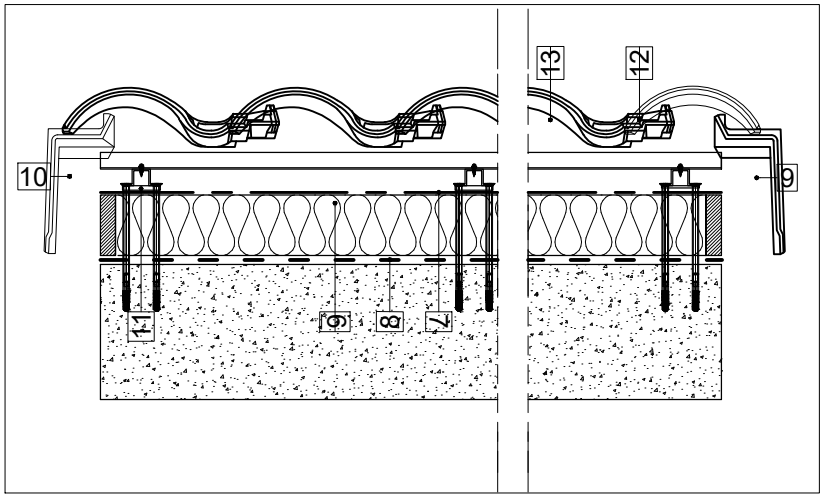

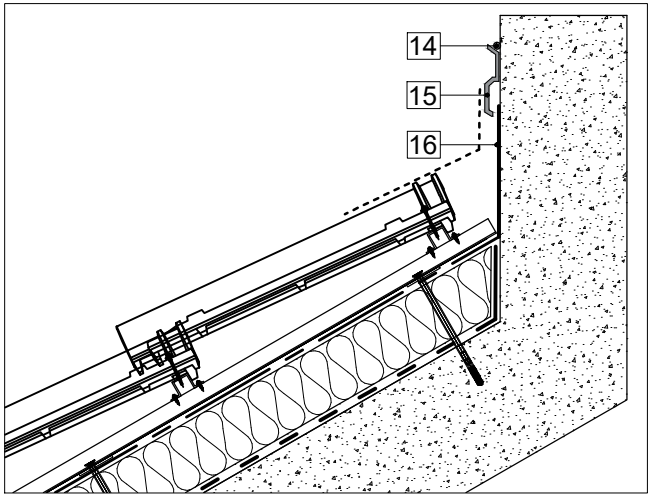

Detalle B

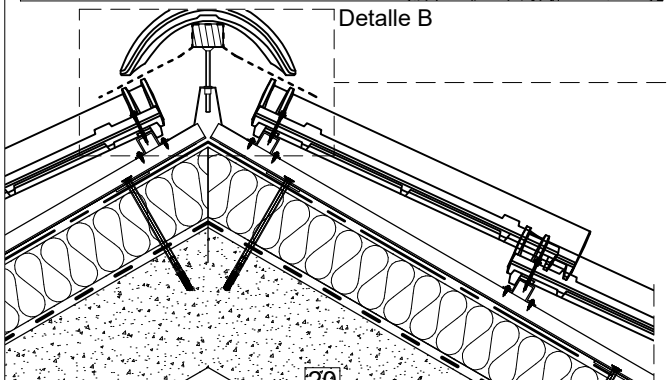

Detalle B
Escala 1/5

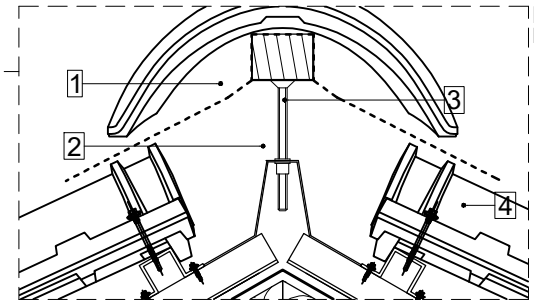

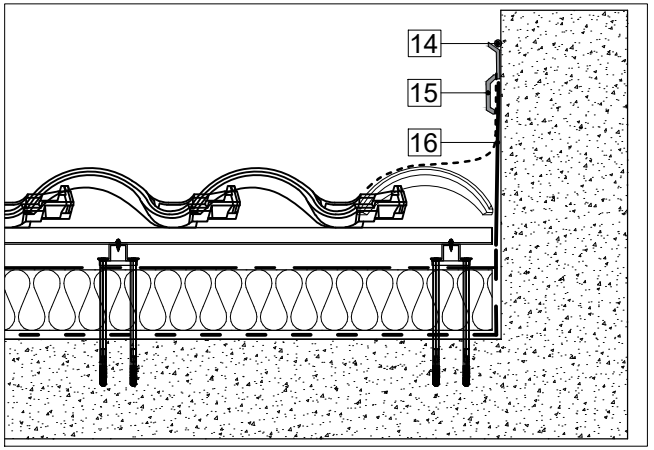

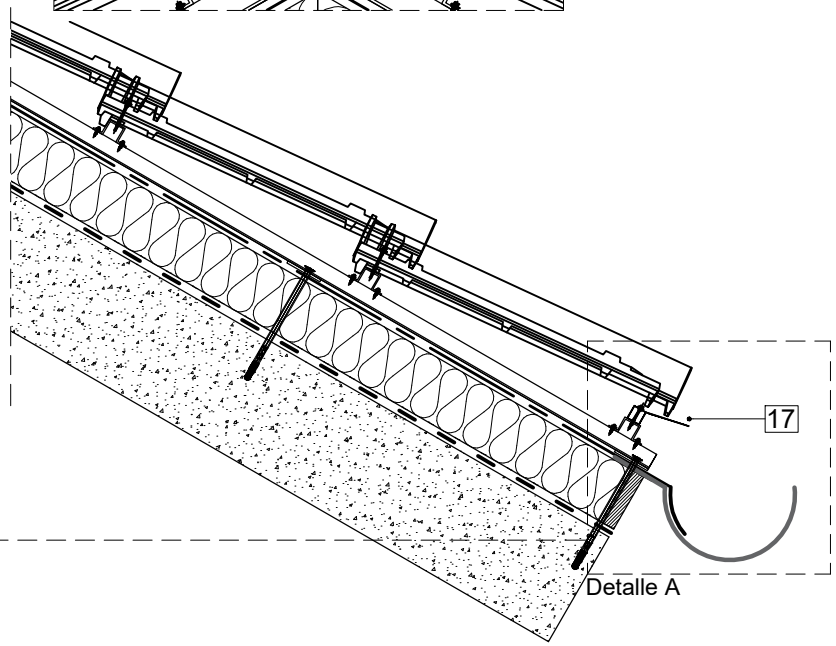

Detalle A

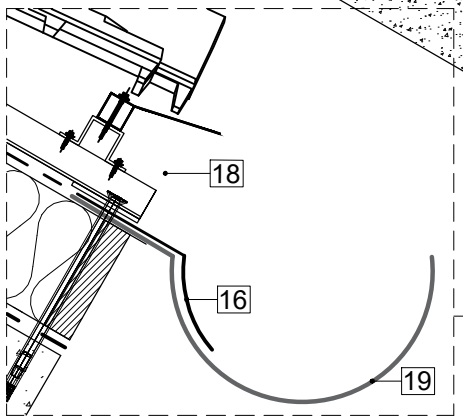

Detalle A
Escala 1/5

1	Caballete	11	Cinta Bajo Rastrel
2	Soporte rastrel regulable	12	Teja MIXTA GRANDE
3	Rastrel Madera 40 x 30	13	Media Teja
4	Bajo Cumbrera	14	Sellado Masilla PU
5	Lateral Plana Universal	15	Perfil Lagrimero
6	Aislante térmico	16	ALU-ROLLO
7	Lámina Impermeable	17	Peine de Ventilación
8	Barrera de vapor	18	Rejilla Alero 80 mm
9	Lateral Derecho	19	Canalón
10	Lateral Izquierdo	20	Soporte

MIXTA GRANDE

DOBLE RASTREL MADERA

Norma: UNE 136020 | www.laescandella.com

Escala 1/10
para/for/pour DIN A4

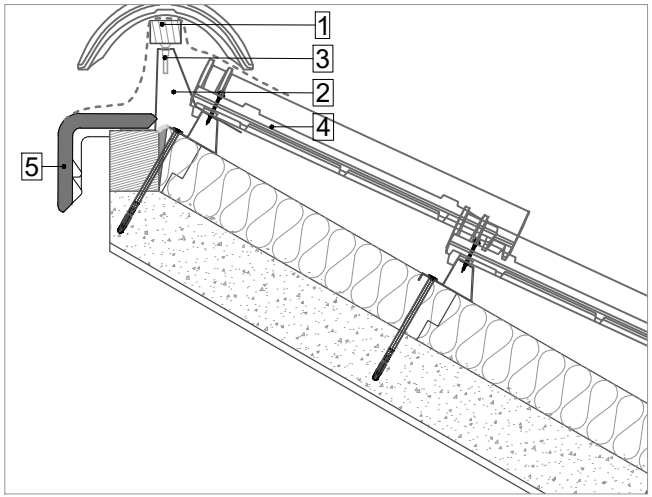

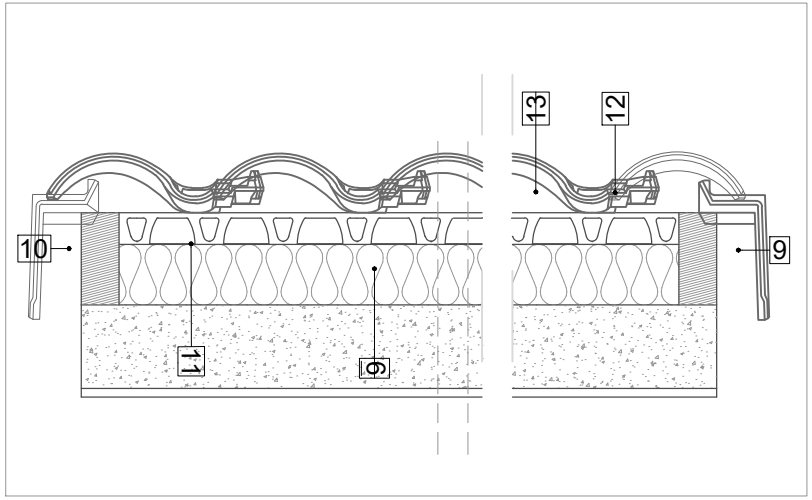

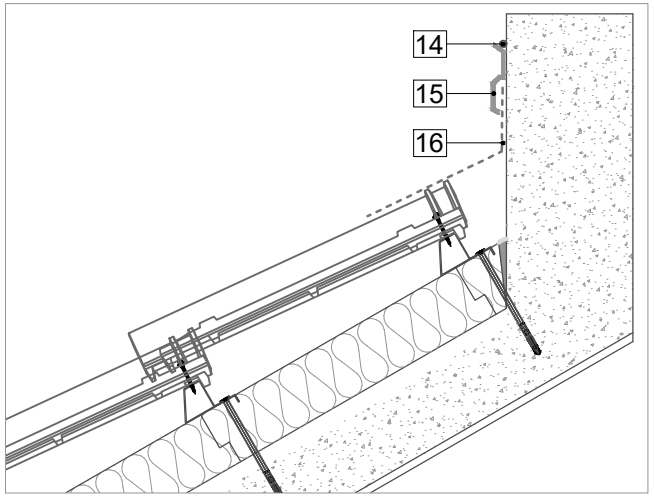

Detalle B

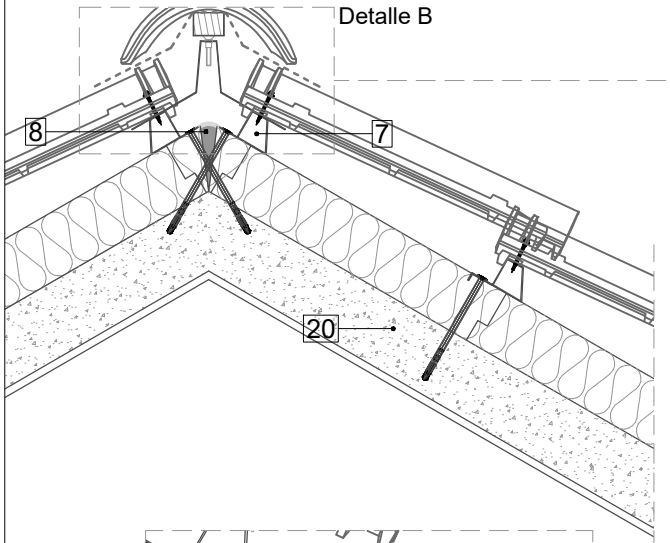

Detalle B
Escala 1/5

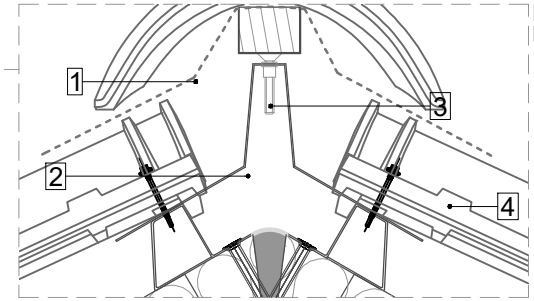

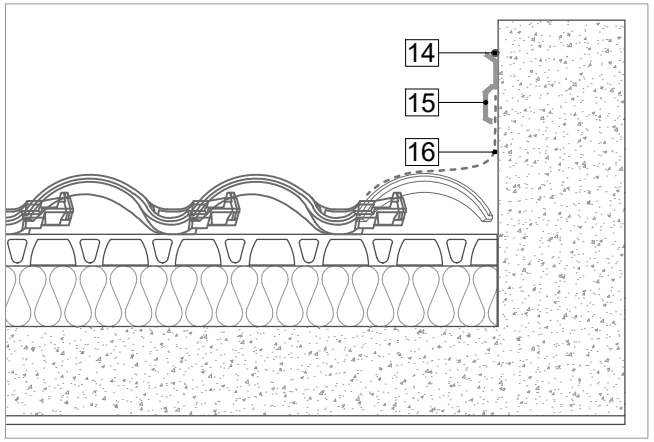

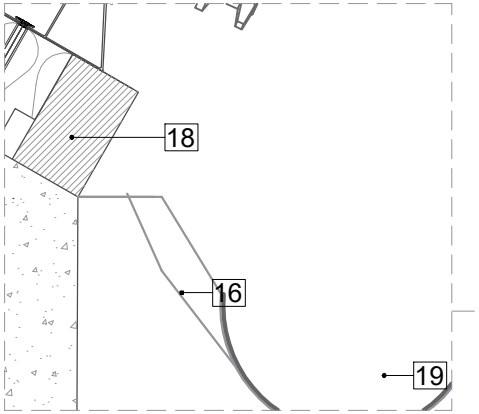

Detalle A
Escala 1/5

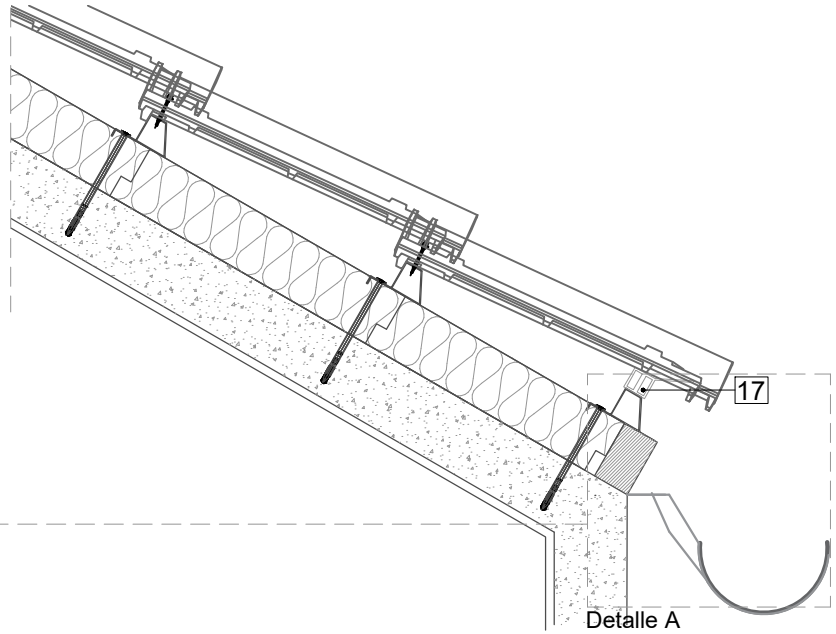

Detalle A

1	Caballete	11	Cinta Butílica Therm
2	Soporte rastrel regulable	12	Teja MIXTA GRANDE
3	Rastrel Madera	13	Media Teja
4	Bajo Cumbrera	14	Sellado Masilla PU 300
5	Lateral Plana	15	Perfil Lagrimero
6	Panel THERM	16	Multiusos
7	Rastrel Auxiliar Therm	17	Rastrel + Peine Ventilación
8	Espuma Fijación Tejas	18	Listón de Arranque
9	Lateral Derecho	19	Canalón
10	Lateral Izquierdo	20	Rastrel Metálico

LAESCANDELLA**THERM**

Norma: UNE 136020

PLANUM

www.laescandella.com

Escala 1/10

para/for/pour DIN A4

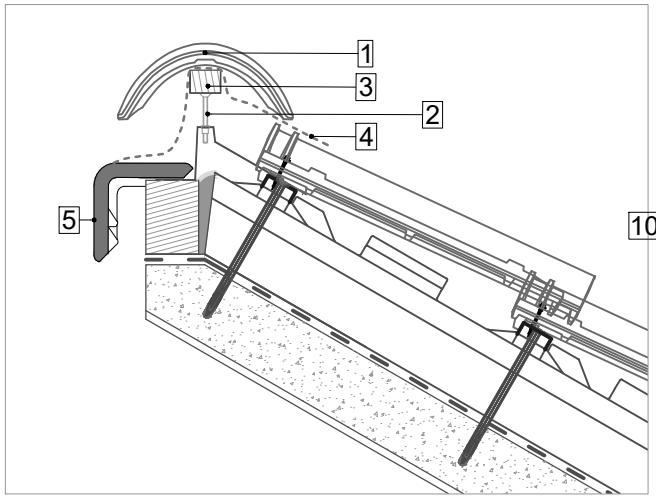

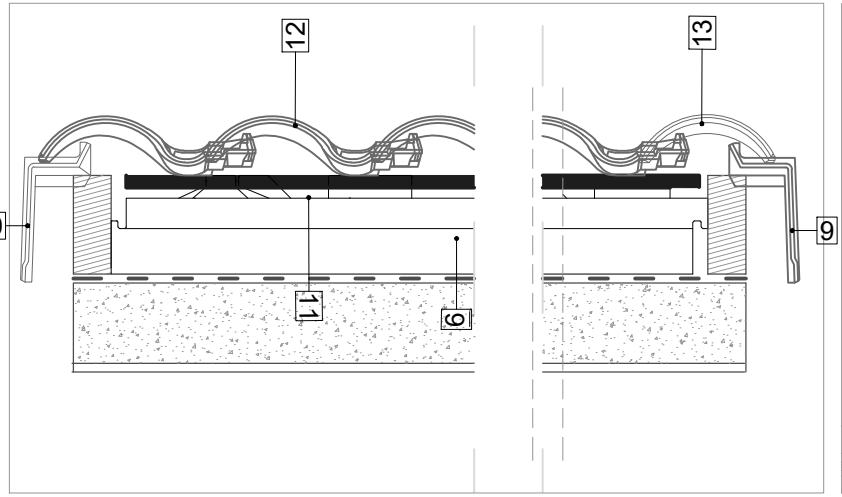

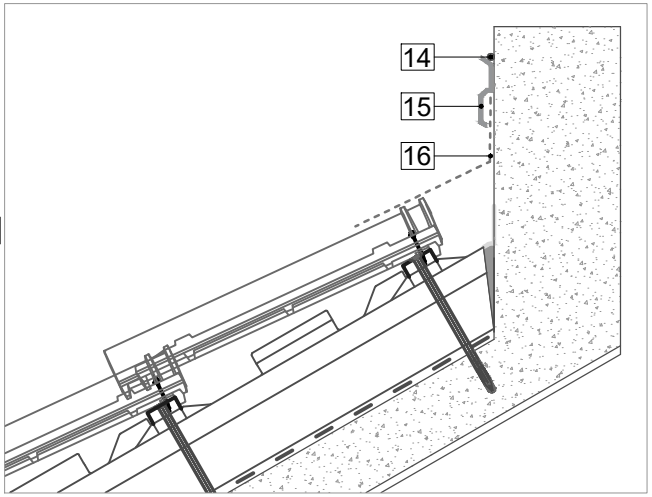

Detalle B

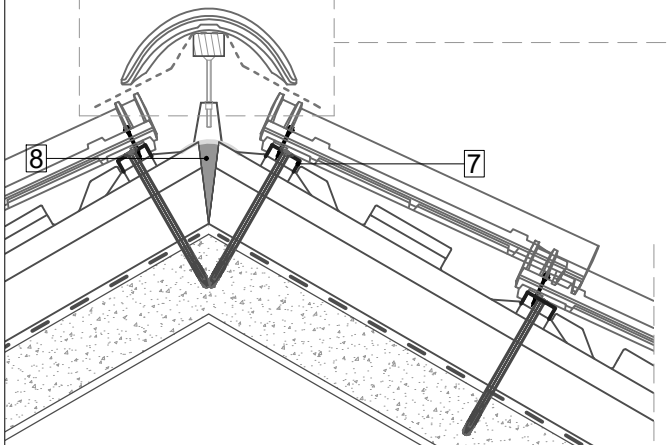

Detalle B
Escala 1/5

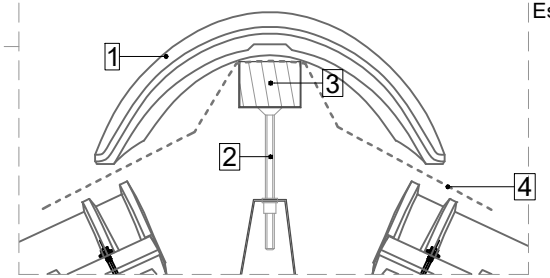

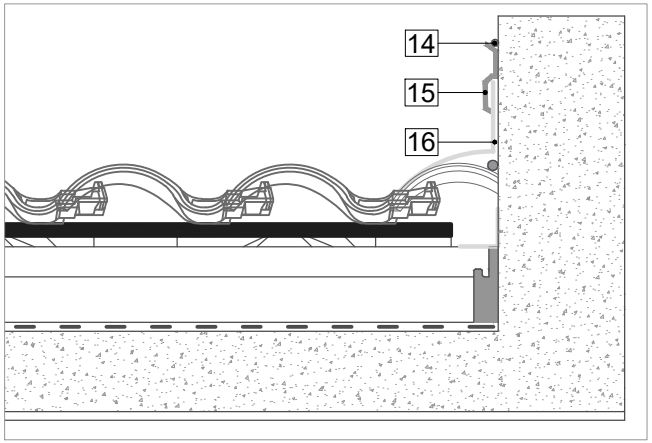

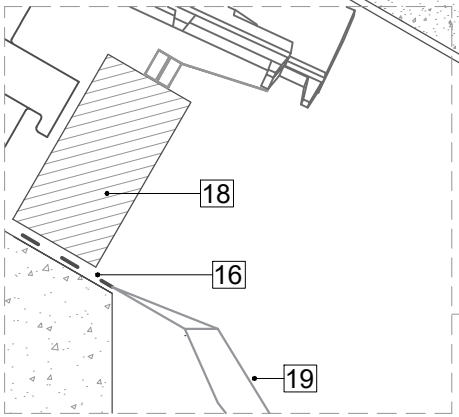

Detalle A
Escala 1/5

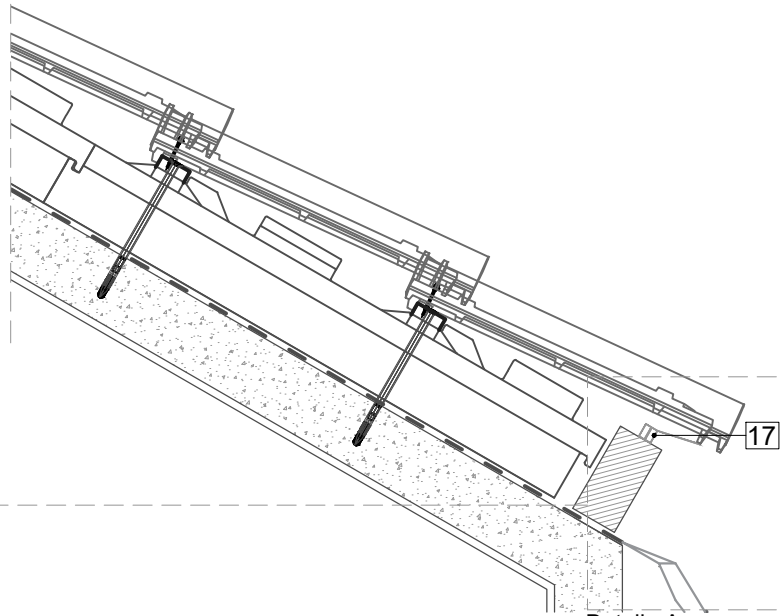

Detalle A

1	Caballete	11	Cinta Butílica Borjatherm
2	Soporte rastrel regulable	12	Teja MIXTA GRANDE
3	Rastrel Madera	13	Media Teja
4	Bajo Cumbrera	14	Sellado Masilla PU 300
5	Lateral Universal	15	Perfil Lagrimero
6	Panel LAESAT	16	Multiusos
7	Rastrel LAESAT	17	Rastrel + Peine Ventilación
8	Espuma Fijación Tejas	18	Listón de Arranque
9	Lateral Derecho	19	Canalón
10	Lateral Izquierdo		

LAESCANDELLA**SAT**

Norma: UNE 136020	**Mixta Grande**
www.laescandella.com	Escala 1/10 *para/for/pour DIN A4*