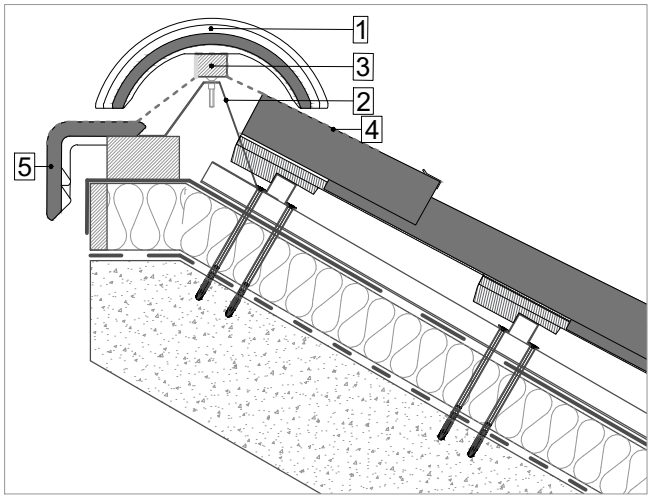

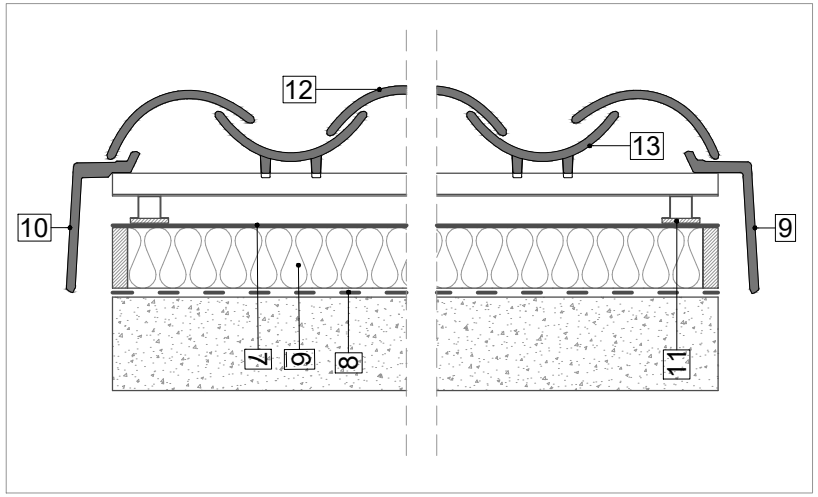

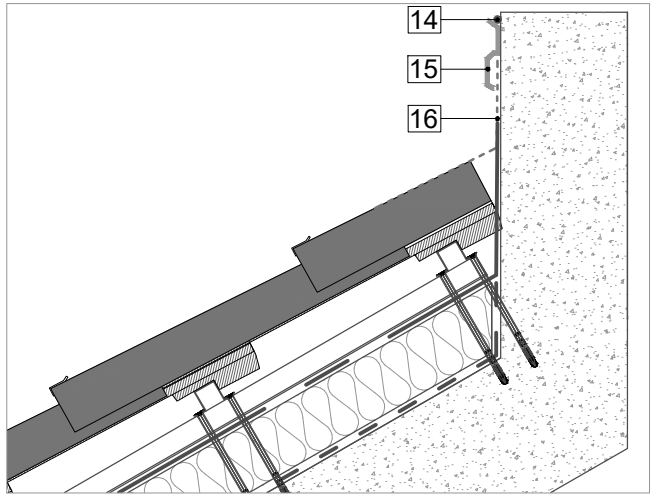

Detalle B

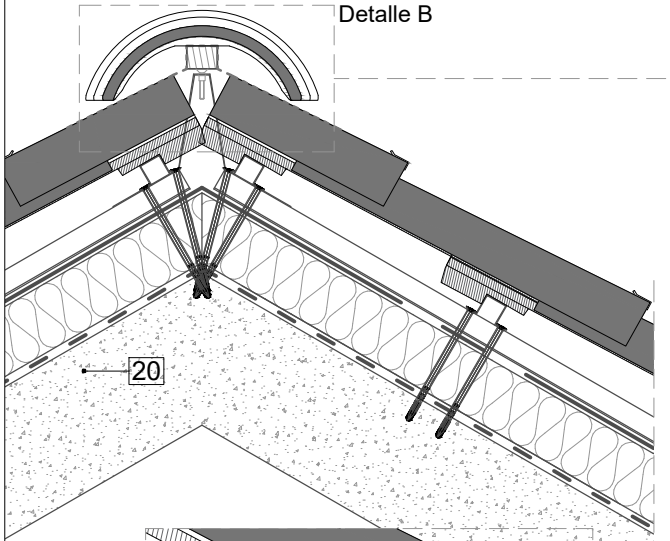

Detalle B
Escala 1/5

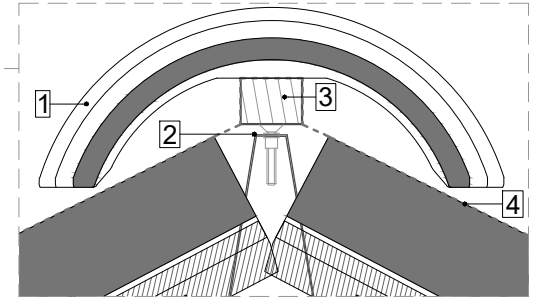

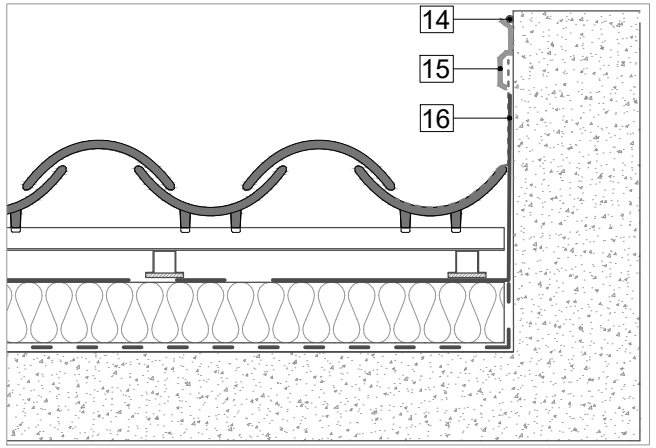

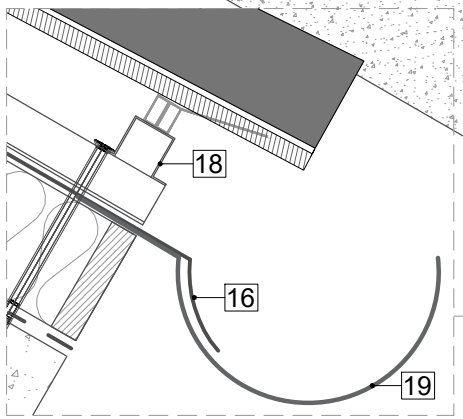

Detalle A
Escala 1/5

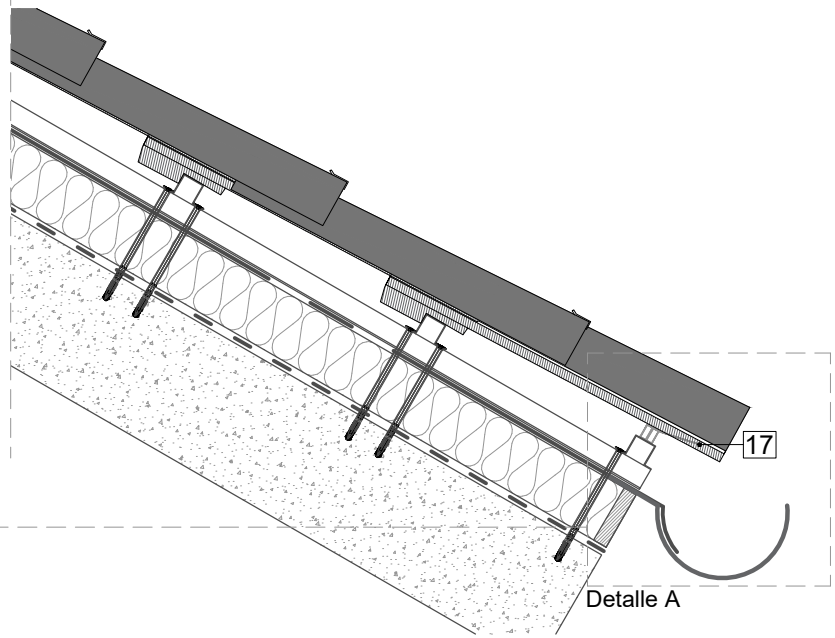

Detalle A

1	Caballete	11	Cinta Bajo Rastrel
2	Soporte rastrel regulable	12	T5
3	Rastrel Madera	13	TT5
4	Bajo Cumbrera	14	Sellado Masilla PU
5	Lateral Plana Universal	15	Perfil Lagrimero
6	Aislante térmico	16	Alurollo
7	Lámina Impermeable	17	Rastrel + Peine Ventilación
8	Barrera de vapor	18	Rastrel Metálico
9	Lateral Recto Derecho	19	Canalón
10	Lateral Recto Izquierdo	20	Soporte

T5+TT5

Escala 1/10 *para/for/pour DIN A4*

Norma: UNE 136020 | www.tejasborja.com

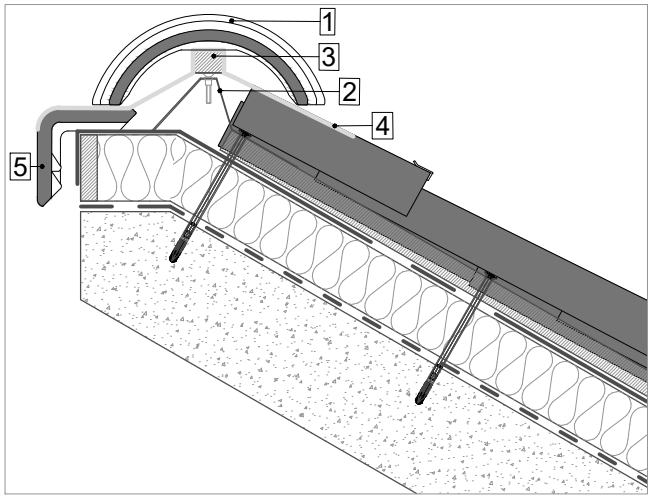

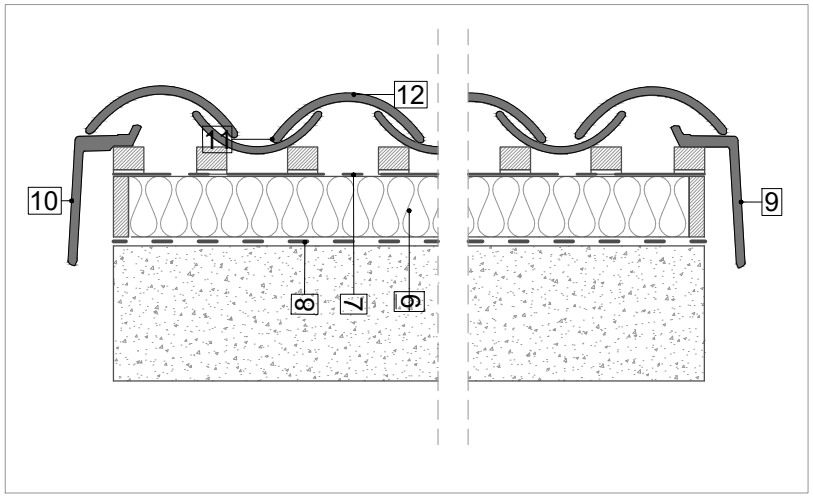

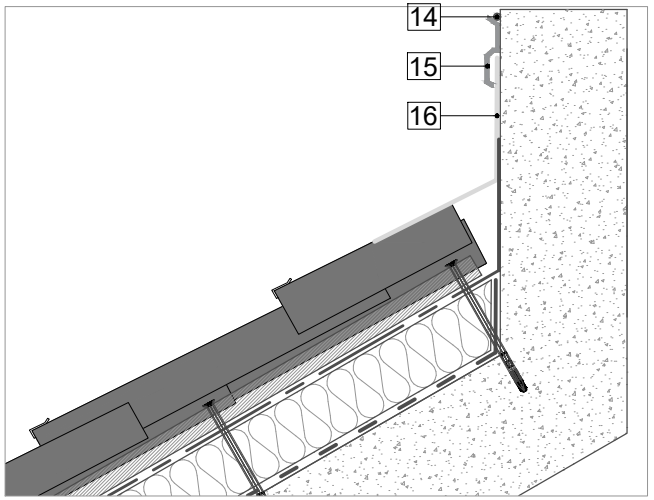

Detalle B

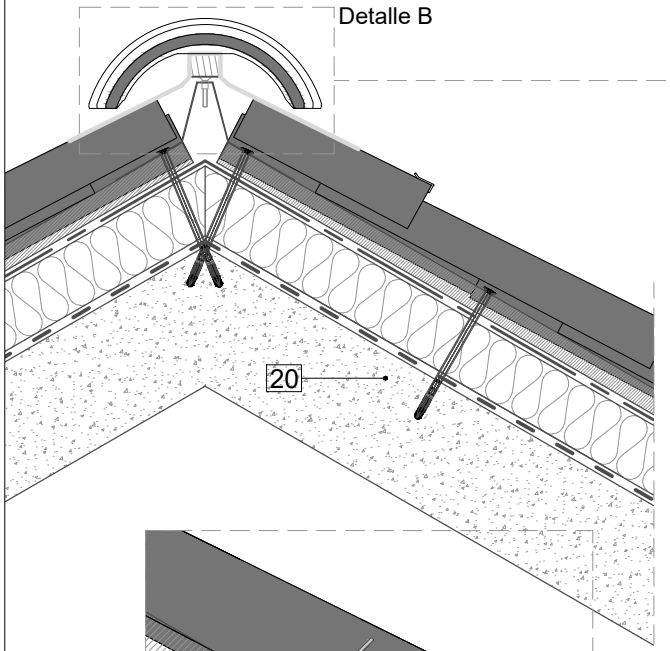

Detalle B
Escala 1/5

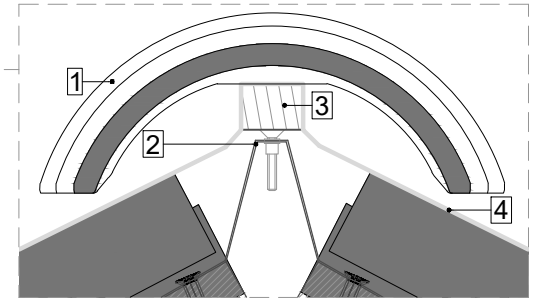

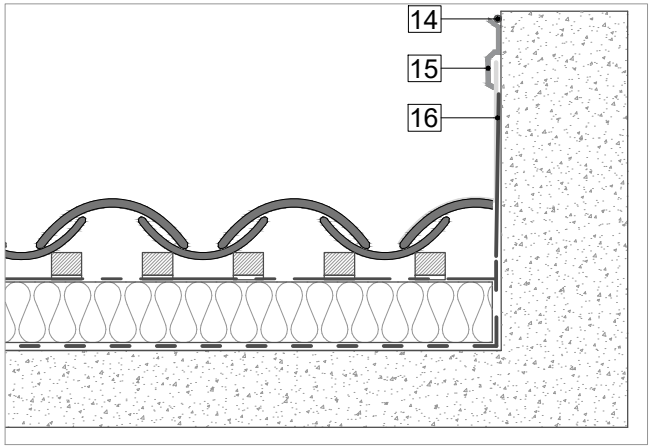

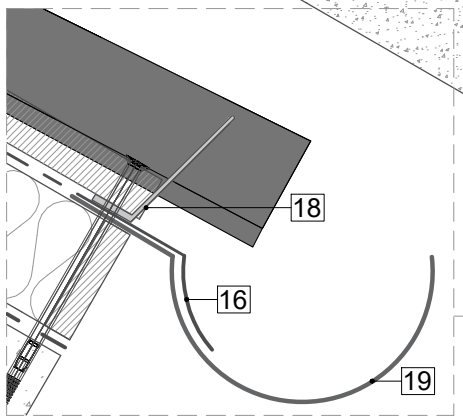

Detalle A
Escala 1/5

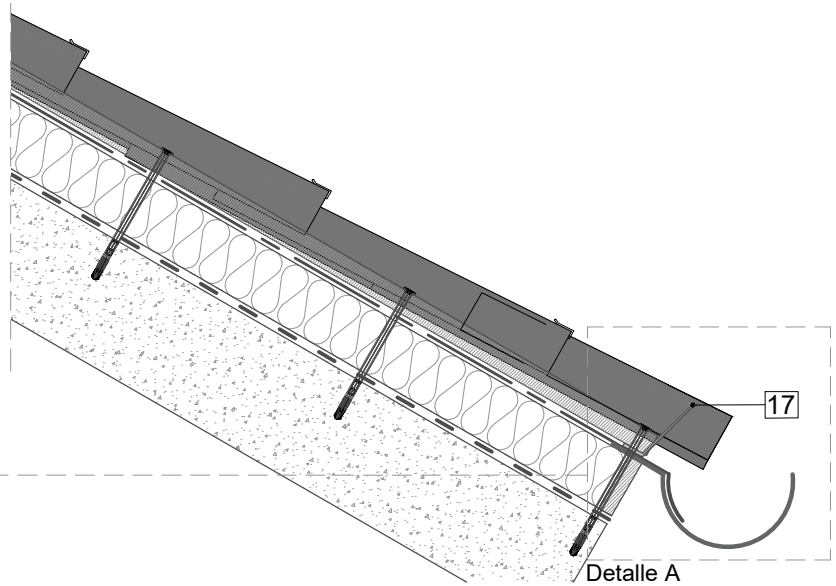

Detalle A

1	Caballete	11	Cinta Bajo Rastrel
2	Soporte rastrel regulable	12	T5
3	Rastrel Madera	13	TT5
4	Bajo Cumbrera	14	Sellado Masilla PU
5	Lateral Plana Universal	15	Perfil Lagrimero
6	Aislante térmico	16	Multiusos Premium
7	Lámina Impermeable	17	Peine de Ventilación
8	Barrera de vapor	18	Rejilla Alero
9	Lateral Recto Derecho	19	Canalón
10	Lateral Recto Izquierdo	20	Soporte

T5

Escala 1/10 *para/for/pour DIN A4*

Norma: UNE 136020 | www.laescandella.com

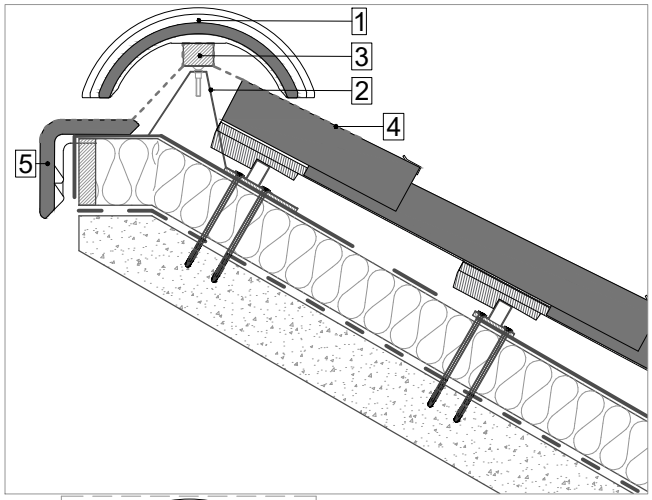

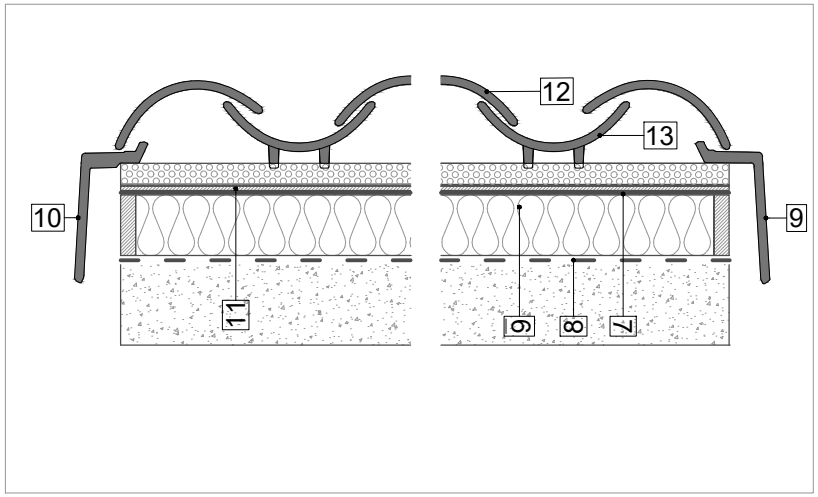

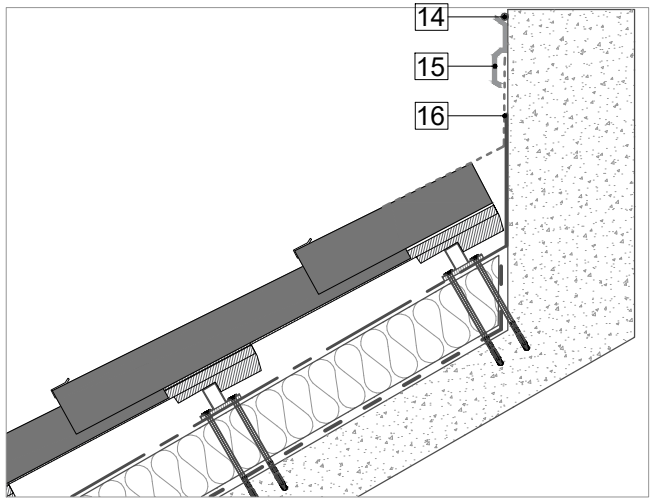

Detalle B

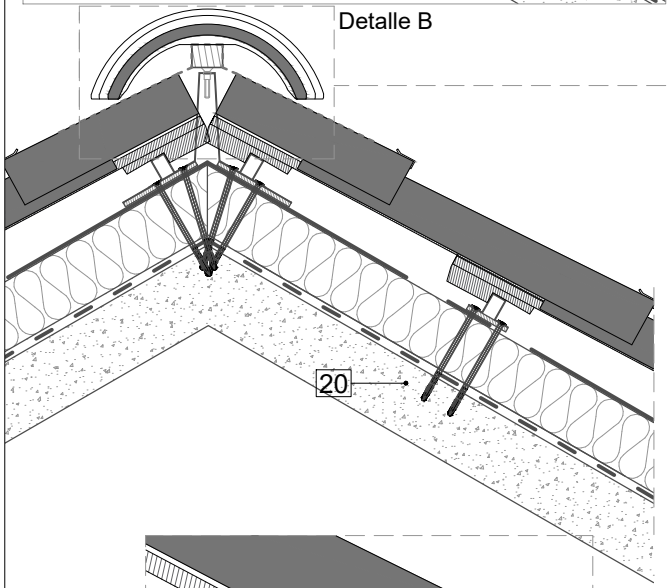

Detalle B
Escala 1/5

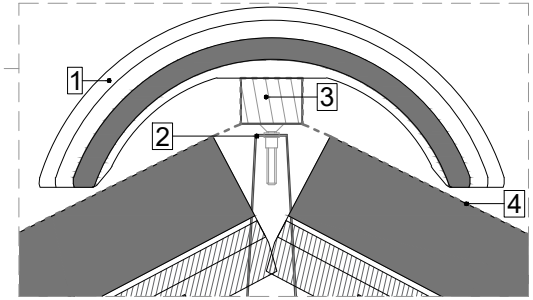

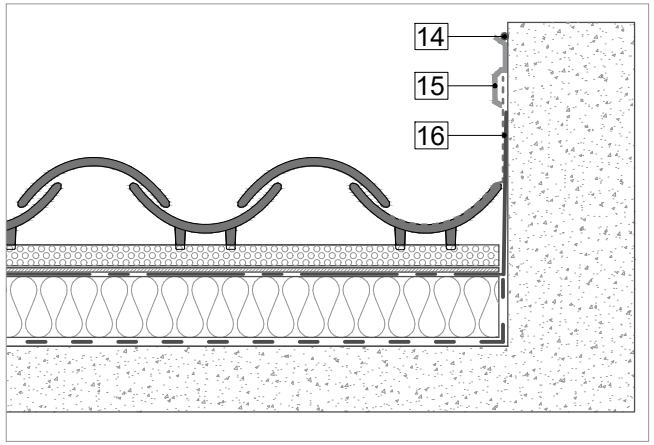

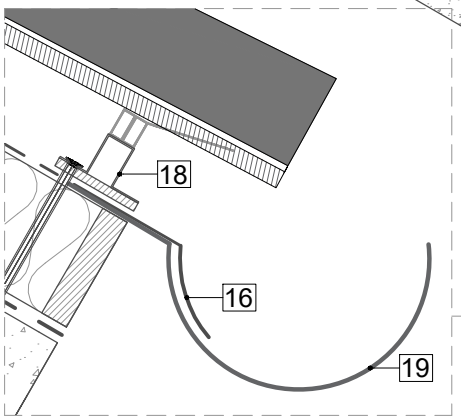

Detalle A
Escala 1/5

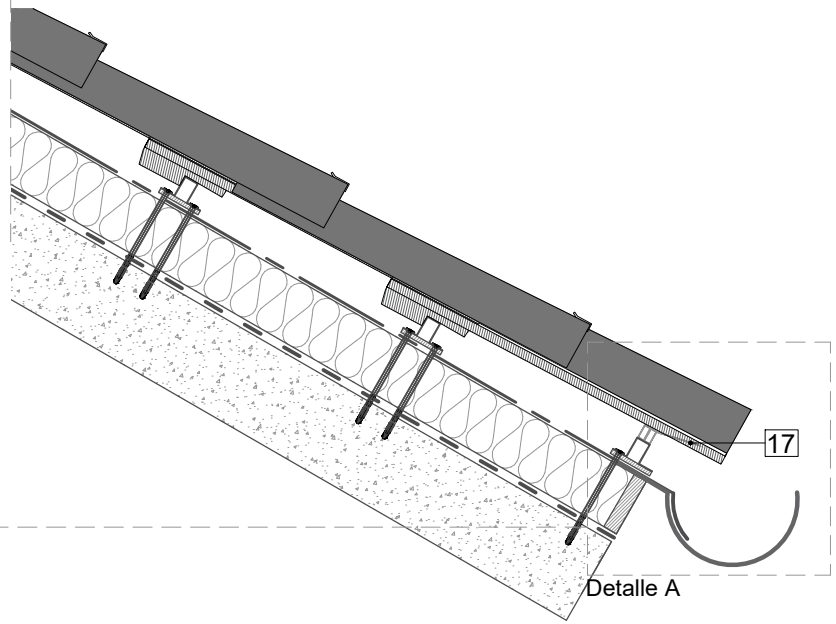

Detalle A

1	Caballete	11	Cinta Bajo Rastrel
2	Soporte rastrel regulable	12	T5
3	Rastrel Madera	13	TT5
4	Bajo Cumbrera	14	Sellado Masilla PU
5	Lateral Plana Universal	15	Perfil Lagrimero
6	Aislante térmico	16	Alurollo
7	Lámina Impermeable	17	Rastrel + Peine Ventilación
8	Barrera de vapor	18	Rastrel Ventilado
9	Lateral Recto Derecho	19	Canalón
10	Lateral Recto Izquierdo	20	Soporte

T5

Escala 1/10 *para/for/pour DIN A4*

Norma: UNE 136020 | www.laescandella.com

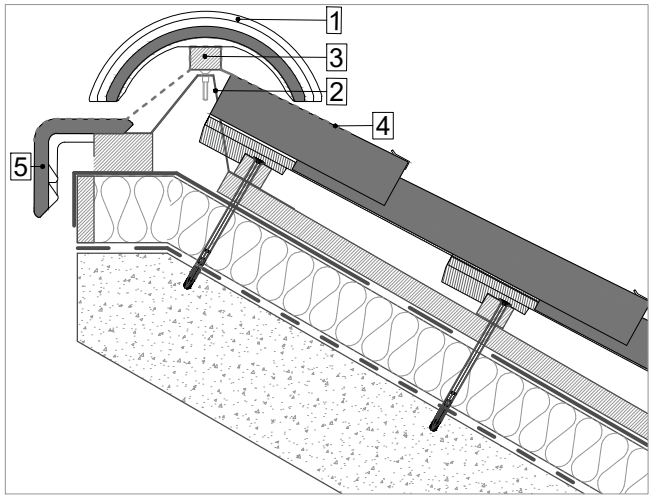

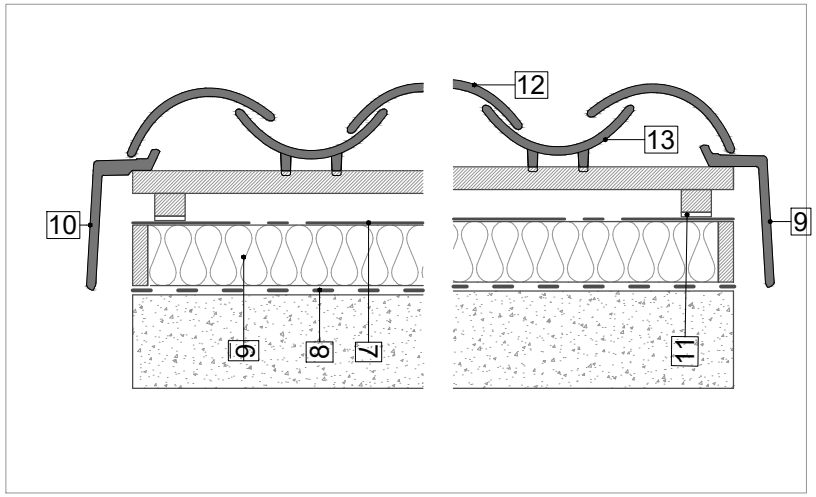

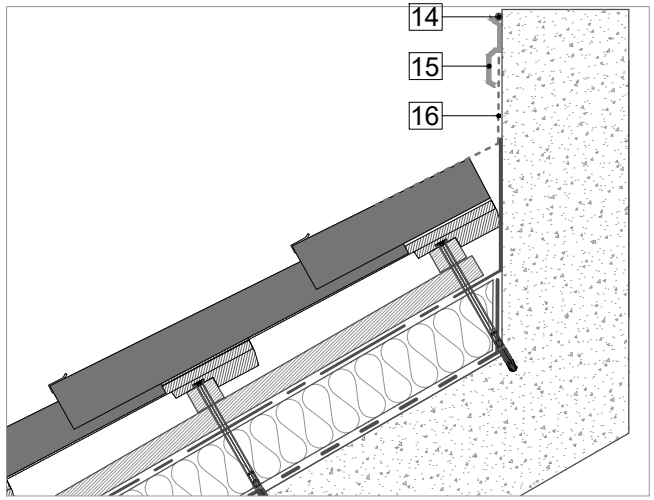

Detalle B

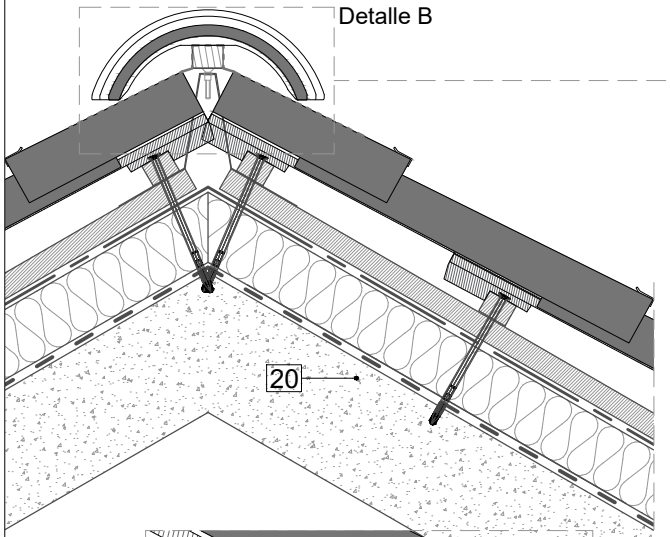

Detalle B
Escala 1/5

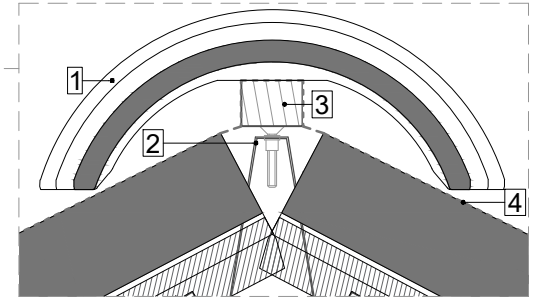

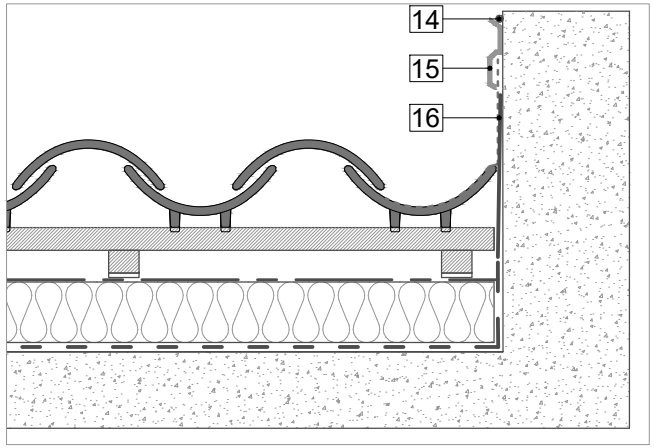

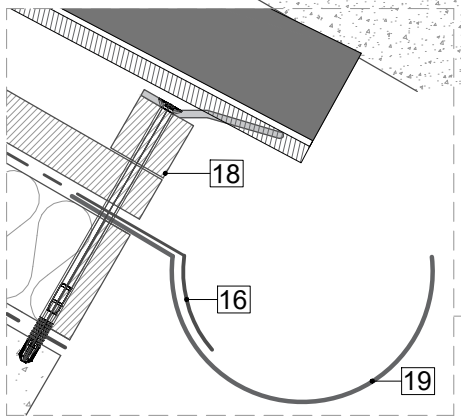

Detalle A
Escala 1/5

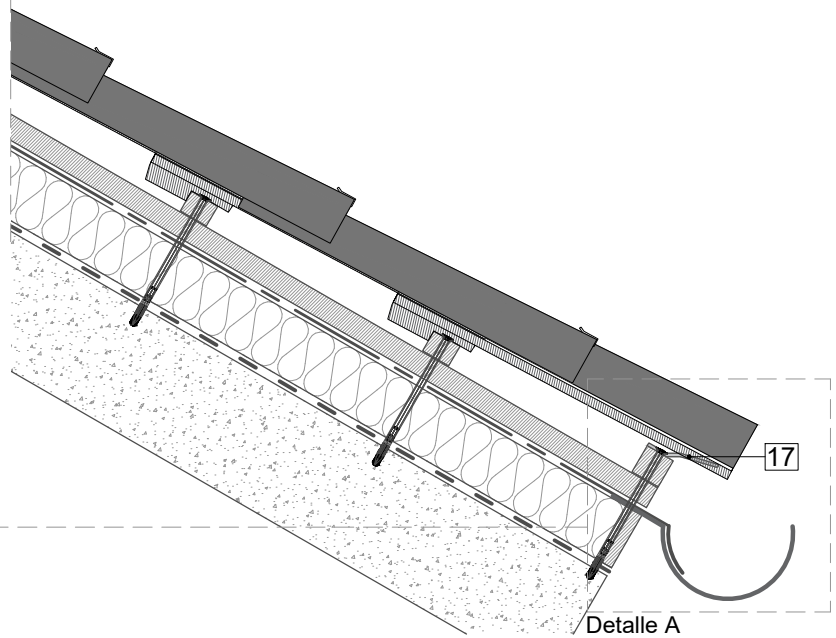

Detalle A

1	Caballete	11	Cinta Bajo Rastrel
2	Soporte rastrel regulable	12	T5
3	Rastrel Madera	13	TT5
4	Bajo Cumbrera	14	Sellado Masilla PU
5	Lateral Plana Universal	15	Perfil Lagrimero
6	Aislante térmico	16	Alurollo
7	Lámina Impermeable	17	Peine de Ventilación
8	Barrera de vapor	18	Rejilla Alero
9	Lateral Recto Derecho	19	Canalón
10	Lateral Recto Izquierdo	20	Soporte

T5+TT5

Escala 1/10 *para/for/pour DIN A4*

Norma: UNE 136020 | www.tejasborja.com

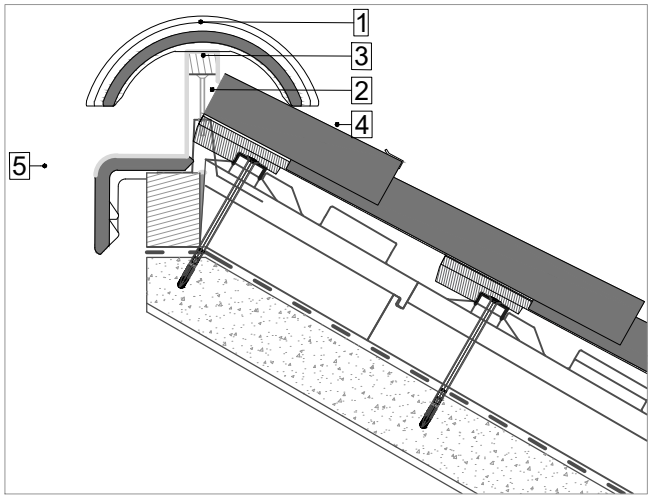

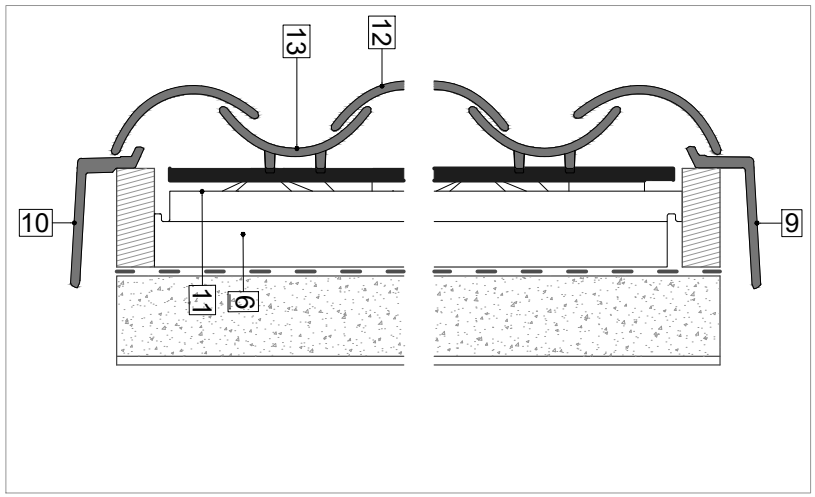

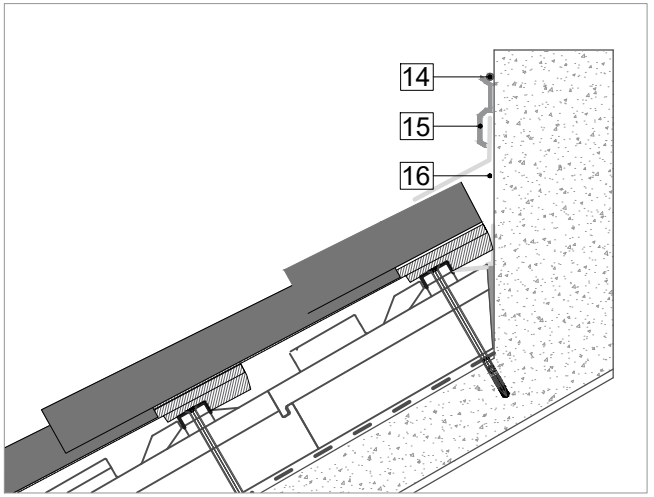

Detalle B

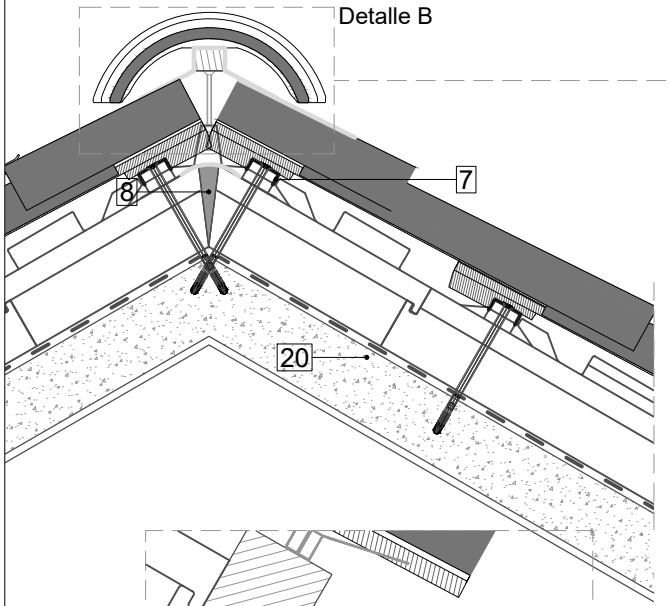

Detalle B
Escala 1/5

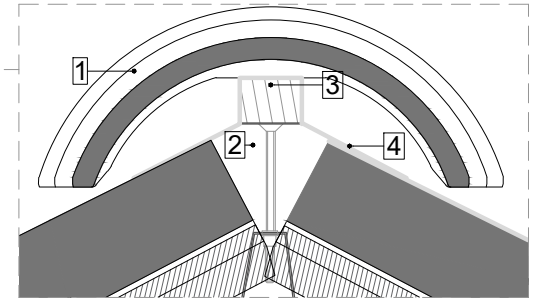

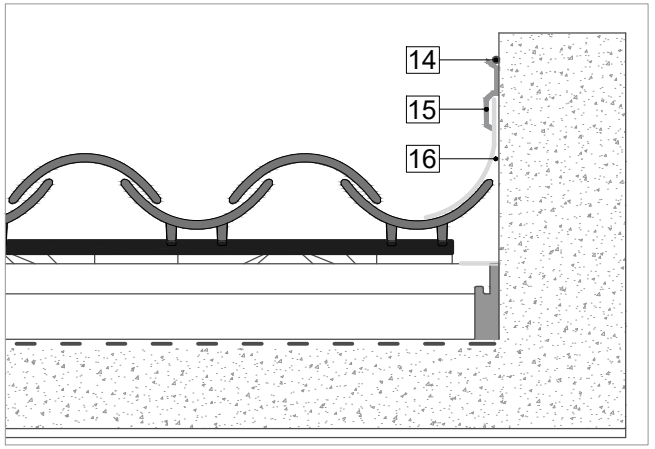

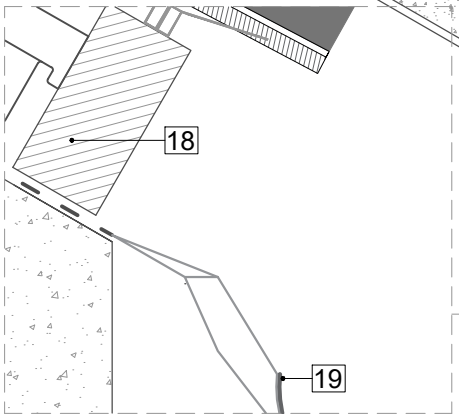

Detalle A
Escala 1/5

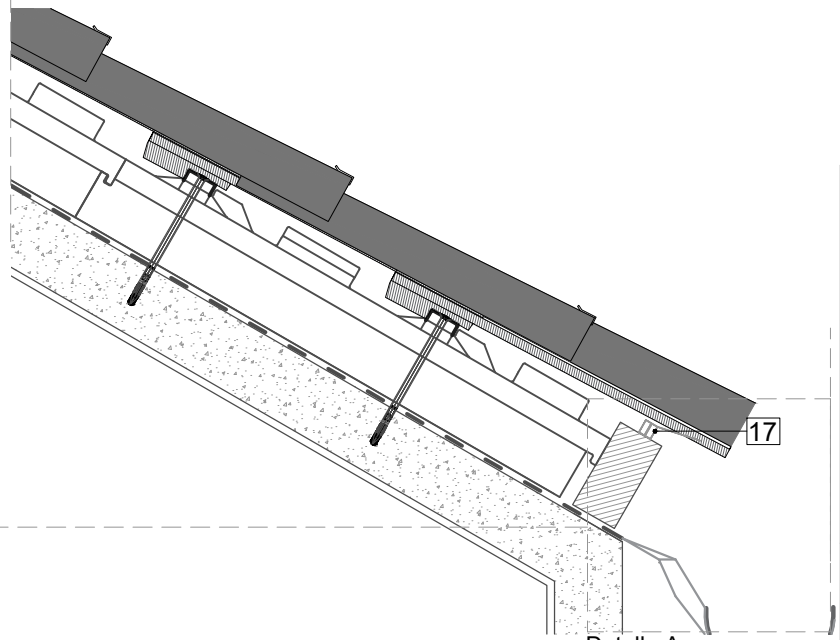

Detalle A

1	Caballete	11	Cinta Butílica Therm
2	Soporte rastrel regulable	12	T5
3	Rastrel Madera	13	TT5
4	Bajo Cumbrera	14	Sellado Masilla PU
5	Lateral Plana Universal	15	Perfil Lagrimero
6	Panel THERM	16	Multiusos Premium
7	Rastrel Auxiliar Therm	17	Rastrel + Peine Ventilación
8	Espuma Fijación Tejas	18	Listón de Arranque
9	Lateral Recto Derecho	19	Canalón
10	Lateral Recto Izquierdo	20	Rastrel Metálico

TT5 + T5

Escala 1/10 *para/for/pour DIN A4*

Norma: UNE 136020 | www.laescandella.com

ESCANDELLASAT

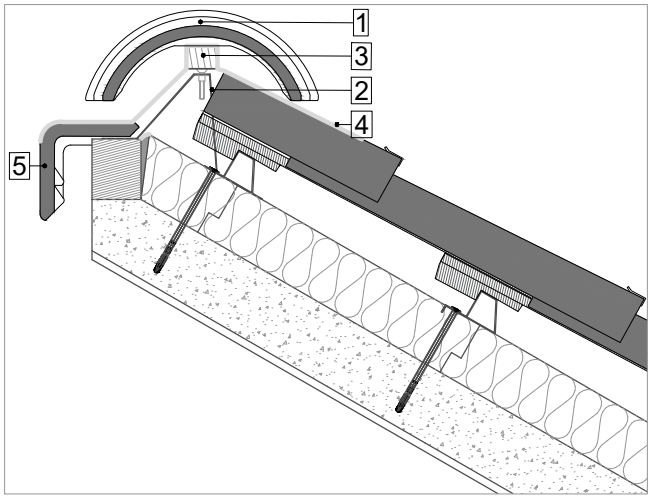

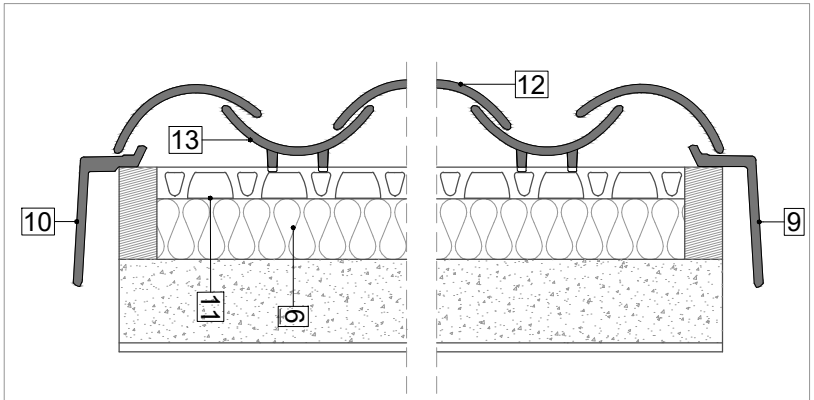

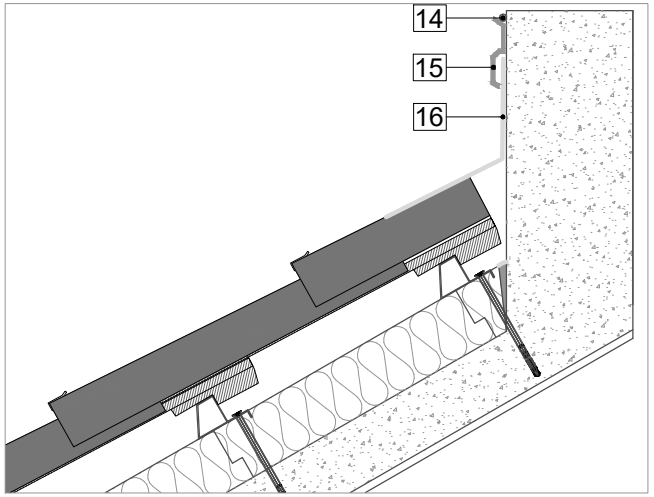

Detalle B

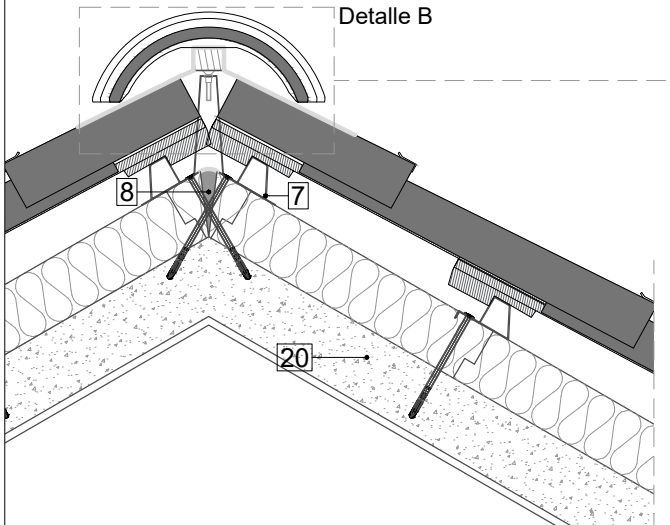

Detalle B
Escala 1/5

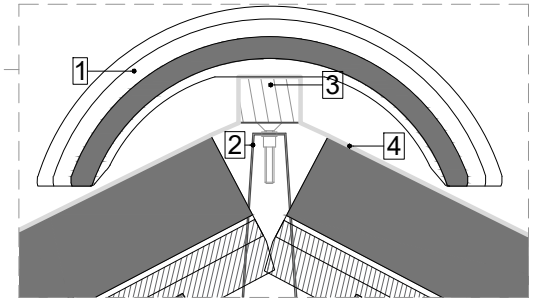

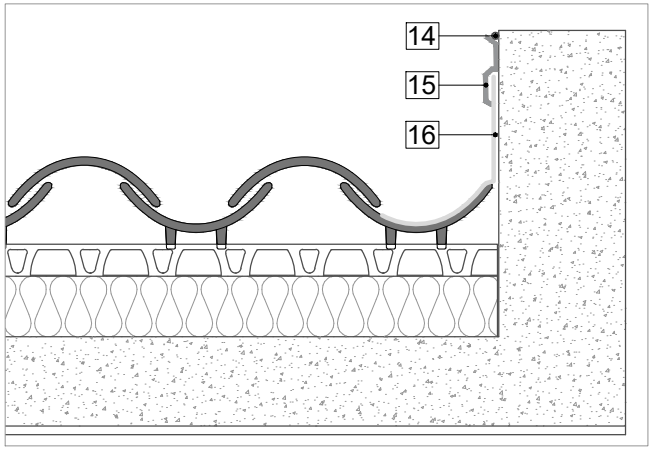

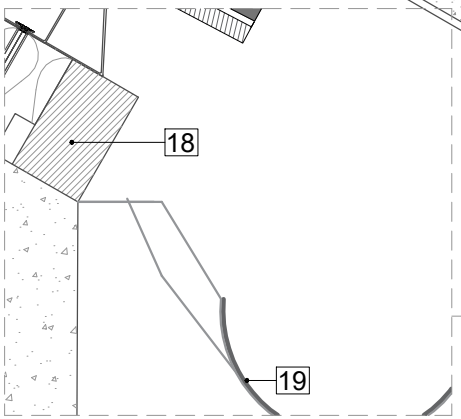

Detalle A
Escala 1/5

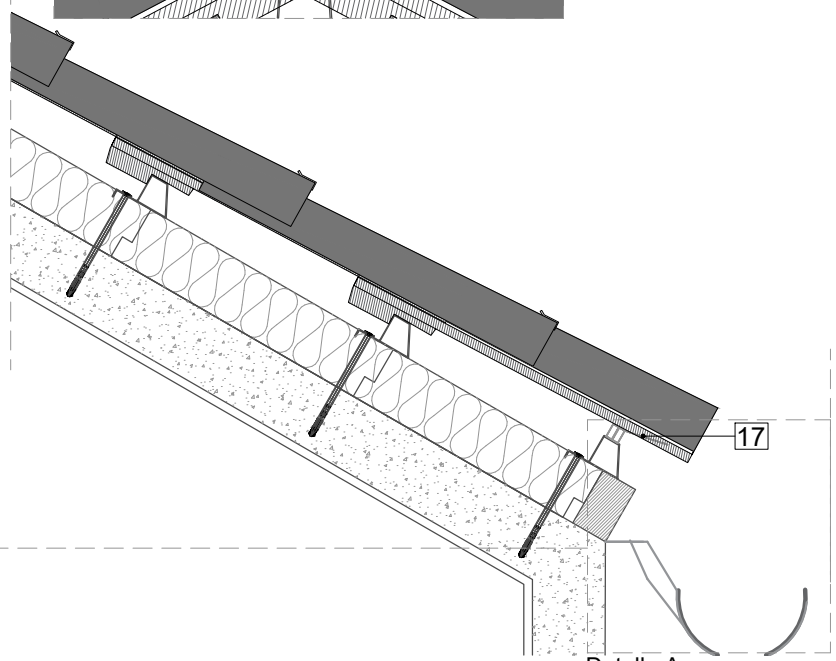

Detalle A

1	Caballete	11	Cinta Butílica Therm
2	Soporte rastrel regulable	12	T5
3	Rastrel Madera	13	TT5
4	Bajo Cumbrera	14	Sellado Masilla PU
5	Lateral Plana Universal	15	Perfil Lagrimero
6	Panel THERM	16	Multiusos
7	Rastrel Auxiliar Therm	17	Rastrel + Peine Ventilación
8	Espuma Fijación Tejas	18	Listón de Arranque
9	Lateral Recto Derecho	19	Canalón
10	Lateral Recto Izquierdo	20	Rastrel Metálico

TT5 + T5

Escala 1/10 *para/for/pour DIN A4*

Norma: UNE 136020 | www.laescandella.com

ESCANDELLATHERM